CODIPRO

OUR QUALITY

=

YOUR SAFETY

T.P.G. serwis

CODIPRO

ASSETS
NAŠE STANDARDY
NASZE ZALETY
ELŐNYEINK

06.2011

CE

STANDARD RINGS IN STOCK / FAST DELIVERY
STANDARDNÍ ŠROUBY MÁME SKLADEM / KRÁTKÁ DODACÍ LHŮTA
ŚRUBY STANDAROWE DOSTĘPNE NA STANIE MAGAZYNOWYM / SZYBKA DOSTAWA
STANDARD GYŰRŰK RAKTÁRON / GYORS KISZÁLLÍTÁS

PROTECTION BY ROBUST PACKAGING
ZABEZPEČENÍ SOLIDNÍM OBALEM
SOLIDNE OPAKOWANIE OCHRONNE
SZOLID VÉDŐCSOMAGOLÁS

CONTROL AND REPAIR IN OUR WORKSHOPS
KONTROLA A OPRAVA V DÍLNÁCH CODIPRO
KONTROLA I NAPRAWA W WARSZTACIE CODIPRO
ELLENŐRZÉS ÉS JAVÍTÁS A MŰHELYEINKBEN

CENTRING
CENTRING - STŘEDÍCÍ PODLOŽKA
CENTRING
CENTRÍROZÁS

TRACEABILITY BY INDIVIDUAL CODE
SLEDOVATELNOST DÍKY INDIVIDUÁLNÍMU KÓDU KAŽDÉHO ŠROUBU
IDENTYFIKOWALNOŚĆ DZIĘKI INDYWIDUALNYM OZNACZENIOM ŚRUBY
BEAZONOSÍTÁS A CSAVAROK EGYÉNI MEGJELÖLÉSÉNEK KÖSZÖNHETŐEN

50 To

CLASS > 8 ; HIGH SAFETY FACTOR AND WLL
TŘÍDA OCELI > 8; VYSOKÝ STUPEŇ BEZPEČNOSTI A VYSOKÉ DOVOLENÉ PRACOVNÍ ZATÍŽENÍ (WLL)
KLASA STALI > 8; WYSOKI WSPÓŁCZYNNIK BEZPIECZEŃSTWA I WYSOKIE DOR
ACÉL OSZTÁLYA > 8; MAGAS BIZTONSÁGI TÉNYEZŐ ÉS MAGAS WLL

TEST

TESTING ACCORDING TO EN 1677-1
TESTOVÁNY PODLE EN 1677-1
TESTOWANE ZGODNIE Z EN 1677-1
EN 1677-1 SZERINT TESZTELT

CE

IN ACCORDANCE WITH THE NEW EUROPEAN DIRECTIVE 2006/42/CE
JSOU VYROBENY V SOULADU S NEJNOVĚJŠÍ EVROPSKOU SMĚRNICÍ - 2006/42/CE
ZGODNIE Z NOWĄ DYREKTYWĄ EUROPEJSKĄ 2006/42/WE
AZ ÚJ EURÓPAI IRÁNYELVNEK MEGFELELŐT

EURO-QUALITY SYSTEM ISO 9001

EURO-QUALITY SYSTEM ISO 14001

T.P.G. serwis

TPG Serwis
ul. Plonów 21
41-200 Sosnowiec

tel. 32 360 76 14
fax.+48 32 265 81 26
kom. 602 116 203

biuro@tpg.com.pl
www.tpg.com.pl

CODIPRO

SEB

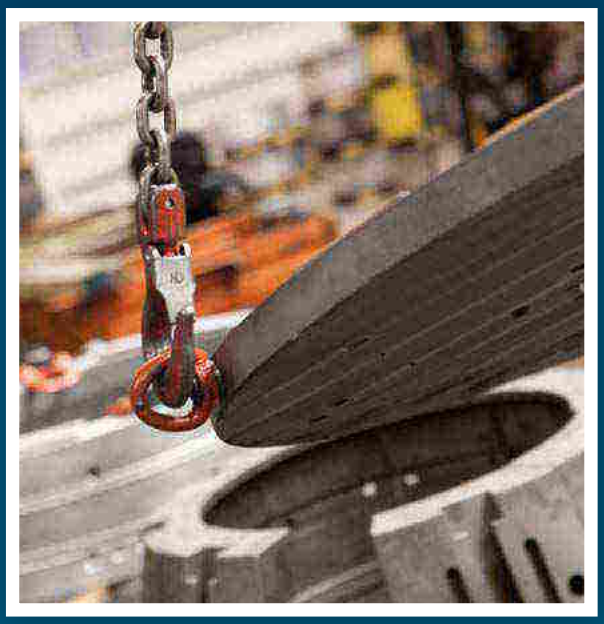

- Swiveling under the load
- High WLL in all directions
- Equipped with an automatic position recovery system
- Available in female version

- Možnost otáčení při zatížení
- Vysoké dovolené pracovní zatížení (WLL) ve všech směrech
- Je vybaven automatickým systémem, který zajišťuje správnou polohu
- Dostupný ve verzi FEMALE - s vnitřním závitem

- Możliwość obrotu pod obciążeniem
- Wysokie DOR we wszystkich kierunkach
- Wyposażony w automatyczny system powrotu do prawidłowego położenia
- Dostępny w wersji z gwintem wewnętrznym

- Forgatható a terhelés alatt
- Minden irányban magas WLL (megengedett munkaterhelés)
- Automata pozícióba visszatérő rendszerrel felszerelt
- Belső menetes verzióban is kapható

www.codipro.net ▪ info@codipro.net

SEB

SWIVEL EYE BOLT
OTOČNÝ ŠROUBOVACÍ BOD
ŚRUBA OBROTOWA
FORGATHATÓ SZEMES CSAVAR

06.2011

HIGH TENSILE ▮ VYSOKÁ PEVNOST V TAHU ▮ WYSOKA WYTRZYMAŁOŚĆ NA ROZCIĄGANIE ▮ MAGAS SZAKÍTÓSZILÁRDSÁG

Class > 8 ▮ Třída oceli >8 ▮ Klasa stali >8 ▮ Acél osztálya >8

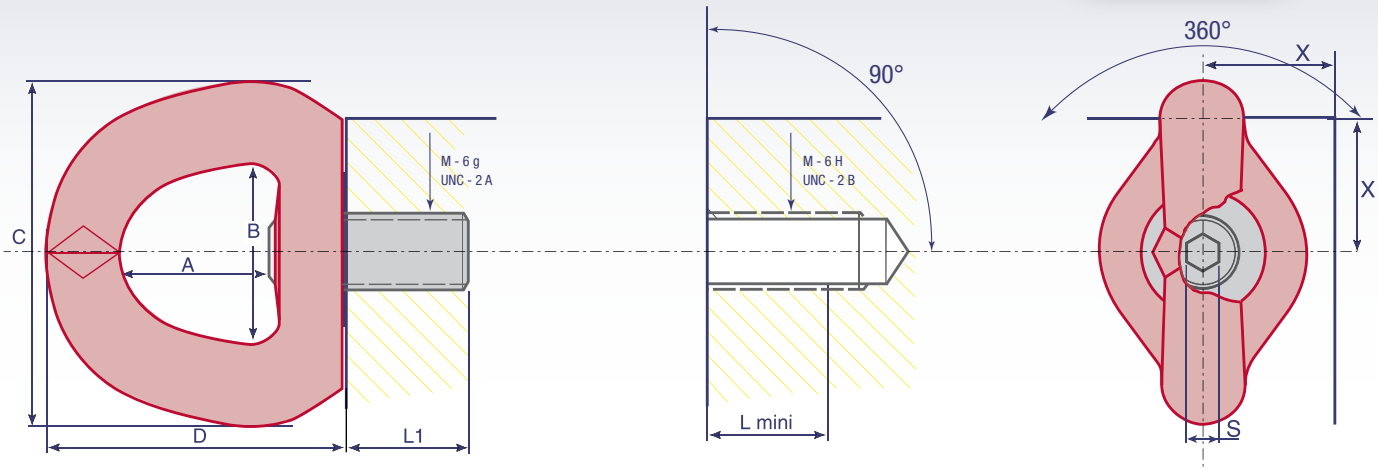

www.codipro.net

1,000 LBS = 0,4536 TO

Reference Katalogové číslo Numer katalogowy Katalógusszám	WLL Dovolené pracovní zatížení (WLL) DOR WLL (megengedett munkaterhelés)	Safety factor Koeficient bezpečnosti Współczynnik bezpieczeństwa Biztonsági tényező	Diameter Průměr Średnica Átmérő	ø	P	standard standard norma szabvány L1	N.m FootLBS	X	S	A	B	C	D	Weight Váha Ciężar Súly
SEB M 8	0,3 TO	5	M 8 (x1,25)			14	6	20	4	30	34	60	57	0,24 Kg
SEB M 10	0,6 TO	5	M 10 (x1,5)			17	10	20	4	30	34	60	57	0,24 Kg
SEB M 12	1 TO	5	M 12 (x1,75)			21	15	20	4	30	34	60	57	0,24 Kg
SEB M 16	1,6 TO	5	M 16 (x2)			27	50	35	8	38	45	90	78	0,8 Kg
SEB M 20	2,5 TO	5	M 20 (x2,5)			30	100	35	8	38	45	90	78	0,8 Kg
SEB M 24	4 TO	5	M 24 (x3)			36	160	50	14	58	70	134	115	2,6 Kg
SEB M 30	6,3 TO	5	M 30 (x3,5)			45	250	50	14	58	70	134	115	2,7 Kg
SEB M 36	10 TO	5	M 36 (x4)			54	320	70	14	88	94	190	166	8 Kg
SEB M 42	12,5 TO	5	M 42 (x4,5)			63	400	70	14	88	94	190	166	8,1 Kg
SEB M 48	15 TO	4	M 48 (x5)			68	600	70	19	88	94	190	166	9 Kg

Other variants of the fixing axis available upon request / Jiné varianty šroubů k dispozici na vyžádání / Inne warianty mocowań dostępne na życzenie / További rögzítési lehetőségek rendelésre

EURO-QUALITY SYSTEM ISO 9001

EURO-QUALITY SYSTEM ISO 14001

T.P.G. serwis

TPG Serwis
ul. Plonów 21
41-200 Sosnowiec

tel. 32 360 76 14
fax.+48 32 265 81 26
kom. 602 116 203

biuro@tpg.com.pl
www.tpg.com.pl

SEB+C

06.2011

SWIVEL EYE BOLT + CENTRING
OTOČNÝ ŠROUBOVACÍ BOD + CENTRING (STŘEDÍCÍ PODLOŽKA)
ŚRUBA OBROTOWA + CENTRING
FORGATHATÓ SZEMES CSAVAR + CENTRÍROZÁS

HIGH TENSILE ▮ VYSOKÁ PEVNOST V TAHU ▮ WYSOKA WYTRZYMAŁOŚĆ NA ROZCIĄGANIE ▮ MAGAS SZAKÍTÓSZILÁRDSÁG

Class > 8 ▮ Třída oceli >8 ▮ Klasa stali >8 ▮ Acél osztálya >8

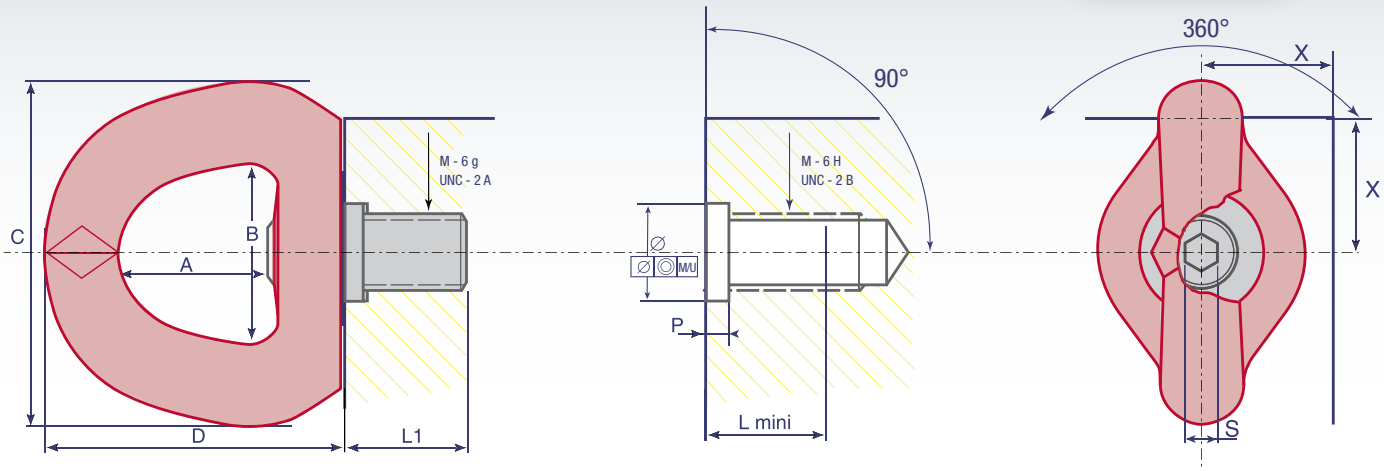

www.codipro.net

1,000 LBS = 0,4536 TO

Reference Katalogové číslo Numer katalogowy Katalógusszám	WLL Dovolené pracovní zatížení (WLL) DOR WLL (megengedett munkaterhelés)	Safety factor Koeficient bezpečnosti Współczynnik bezpieczeństwa Biztonsági tényező	Diameter Průměr Średnica Átmérő	ø	P	standard standard norma szabvány L1	N.m FootLBS	x	S	A	B	C	D	Weight Váha Ciężar Súly
SEB+C M 8	0,3 TO	5	M 8 (x1,25)	16 $^{+0,25}_{0}$	3 $^{+1}_{+0,5}$	14	6	20	4	30	34	60	57	0,24 Kg
SEB+C M 10	0,6 TO	5	M 10 (x1,5)	20 $^{+0,25}_{0}$	3 $^{+1}_{+0,5}$	17	10	20	4	30	34	60	57	0,24 Kg
SEB+C M 12	1 TO	5	M 12 (x1.75)	20 $^{+0,25}_{0}$	3 $^{+1}_{+0,5}$	21	15	20	4	30	34	60	57	0,24 kg
SEB+C M 16	1,6 TO	5	M 16 (x2)	20 $^{+0,25}_{0}$	3 $^{+1}_{+0,5}$	27	50	35	8	38	45	90	78	0,8 Kg
SEB+C M 20	2,5 TO	5	M 20 (x2,5)	30 $^{+0,25}_{0}$	3 $^{+1}_{+0,5}$	30	100	35	8	38	45	90	78	0,8 Kg
SEB+C M 24	4 TO	5	M 24 (x3)	30 $^{+0,30}_{0}$	4 $^{+1}_{+0,5}$	36	160	50	14	58	70	134	115	2,6 Kg
SEB+C M 30	6,3 TO	5	M 30 (x3,5)	36 $^{+0,30}_{0}$	4 $^{+1}_{+0,5}$	45	250	50	14	58	70	134	115	2,7 Kg
SEB+C M 36	10 TO	5	M 36 (x4)	48 $^{+0,50}_{+0,10}$	6 $^{+1}_{+0,5}$	54	320	70	14	88	94	190	166	8 Kg
SEB+C M 42	12,5 TO	5	M 42 (x4,5)	48 $^{+0,50}_{+0,10}$	6 $^{+1}_{+0,5}$	63	400	70	14	88	94	190	166	8,1 Kg
SEB+C M 48	15 TO	4	M 48 (x5)	64 $^{+0,60}_{+0,10}$	8 $^{+1}_{+0,5}$	68	600	70	19	88	94	190	166	9 Kg

Other variants of the fixing axis available upon request / Jiné varianty šroubů k dispozici na vyžádání / Inne warianty mocowań dostępne na życzenie / További rögzítési lehetőségek rendelésre

EURO-QUALITY SYSTEM ISO 9001

EURO-QUALITY SYSTEM ISO 14001

T.P.G. serwis

TPG Serwis
ul. Plonów 21
41-200 Sosnowiec

tel. 32 360 76 14
fax.+48 32 265 81 26
kom. 602 116 203

biuro@tpg.com.pl
www.tpg.com.pl

FE.SEB

SWIVEL EYE NUT
OTOČNÁ MATICE S OKEM
NAKRĘTKA OBROTOWA
FORGATHATÓ SZEMES ANYACSAVAR

06.2011

HIGH TENSILE ▮ VYSOKÁ PEVNOST V TAHU ▮ WYSOKA WYTRZYMAŁOŚĆ NA ROZCIĄGANIE ▮ MAGAS SZAKÍTÓSZILÁRDSÁG

Class > 8 ▮ Třída oceli >8 ▮ Klasa stali >8 ▮ Acél osztálya >8

NEW - NOVINKA
NOWOŚĆ - ÚJDONSÁG

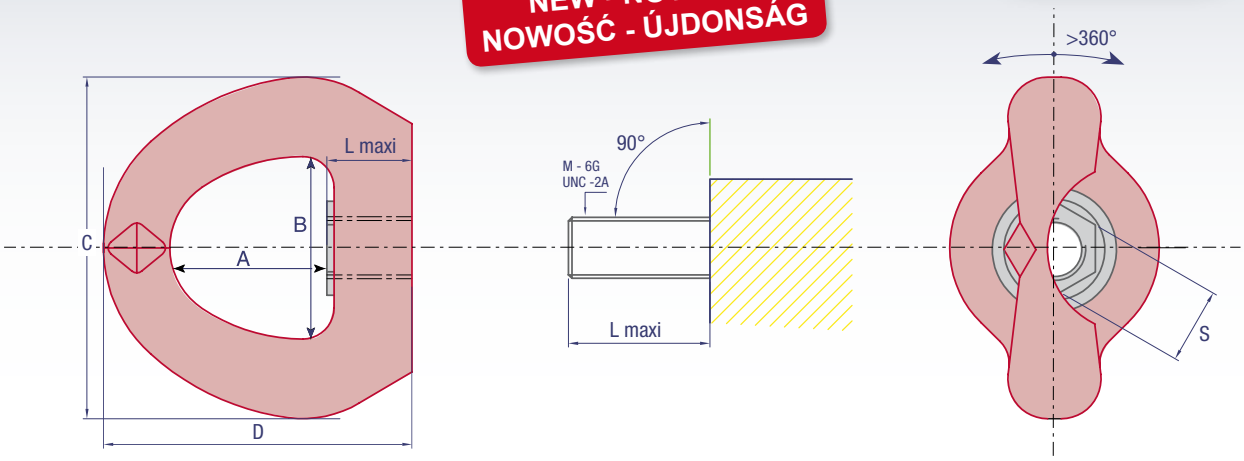

www.codipro.net

1,000 LBS = 0,4536 TO

Reference Katalogové číslo Numer katalogowy Katalógusszám	WLL Dovolené pracovní zatížení (WLL) DOR WLL (megengedett munkaterhelés)	Safety factor Koeficient bezpečnosti Współczynnik bezpieczeństwa Biztonsági tényező	Diameter Průměr Średnica Átmérő	ø	P	L maxi	N.m FootLBS	S	A	B	C	D	Weight Váha Ciężar Súly
FE.SEB M8	0,3 TO	5	M8 (x1.25)			21	6	21	38	45	90	78	0,8 Kg
FE.SEB M10	0,6 TO	5	M10 (x1.5)			21	10	21	38	45	90	78	0,8 Kg
FE.SEB M12	1 TO	5	M12 (x1.75)			21	15	21	38	45	90	78	0,8 Kg
FE.SEB M16	1,6 TO	5	M16 (x2)			21	50	21	38	45	90	78	0,8 Kg
FE.SEB M20	2,5 TO	5	M20 (x2.5)			31	100	36	58	70	134	115	2,5 Kg
FE.SEB M24	4 TO	5	M24 (x3)			45	160	40	88	94	190	166	8 Kg
FE.SEB M30	6,3 TO	5	M30 (x3.5)			45	250	40	88	94	190	166	8 Kg
FE.SEB M36	10 TO	5	M36 (x4)			45	320	40	88	94	190	166	8 Kg

EURO-QUALITY SYSTEM ISO 9001
EURO-QUALITY SYSTEM ISO 14001

Plane hole or other threads on demand / Otvory bez závitů a jiné závity dostupné na vyžádání /
Otwory nienagwintowane oraz inne rodzaje gwintów dostępne na zapytanie / Menet nélküli nyílások és egyéb menettípusok egyéni rendelésre

T.P.G. serwis

TPG Serwis
ul. Plonów 21
41-200 Sosnowiec

tel. 32 360 76 14
fax.+48 32 265 81 26
kom. 602 116 203

biuro@tpg.com.pl
www.tpg.com.pl

CODIPRO

SAFETY SWIVEL HOIST RING
BEZPEČNÉ ZVEDÁNÍ POMOCÍ OTOČNÝCH ŠROUBOVACÍCH BODŮ
BEZPIECZNE PODNOSZENIE PRZY UŻYCIU ŚRUB OBROTOWYCH
BIZTONSÁGOS EMELÉS FORGÓGYŰRŰVEL

SEB / FE.SEB

Maximum load P (in To)
Maximální nosnost P (v tunách)
Maksymalna nośność P (w tonach)
Maximális teherbírás P (tonna)

A° max = 60°

Lifting type Způsob zvedání Rodzaj podnoszenia Emelés típusa				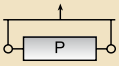				
Number of rings Počet šroubů Ilość śrub Gyűrűk száma	1	2	1	2	2	2	4	4
Lifting angle Úhel zvedání Kąt podnoszenia Emelési szög	0°	0°	90°	90°	45°	60°	45°	60°
SEB M 8 / FE.SEB M 8	0,3 TO	0,6 TO	0,3 TO	0,6 TO	0,4 TO	0,3 TO	0,6 TO	0,3 TO
SEB M 10 / FE.SEB M 10	0,6 TO	1,2 TO	0,6 TO	1,2 TO	0,8 TO	0,6 TO	1,3 TO	0,6 TO
SEB M 12 / FE.SEB M12	1 TO	2 TO	1 TO	2 TO	1,4 TO	1 TO	2,1 TO	1 TO
SEB M 16 / FE.SEB M 16	1,6 TO	3,2 TO	1,6 TO	3,2 TO	2,2 TO	1,6 TO	3,4 TO	1,6 TO
SEB M 20 / FE.SEB M 20	2,5 TO	5 TO	2,5 TO	5 TO	3,5 TO	2,5 TO	5,3 TO	2,5 TO
SEB M 24 / FE.SEB M 24	4 TO	8 TO	4 TO	8 TO	5,6 TO	4 TO	8,4 TO	4 TO
SEB M 30 / FE.SEB M 30	6,3 TO	12,6 TO	6,3 TO	12,6 TO	8,8 TO	6,3 TO	13,2 TO	6,3 TO
SEB M 36 / FE.SEB M 36	10 TO	20 TO	10 TO	20 TO	14 TO	10 TO	21 TO	10 TO
SEB M 42	12,5 TO	25 TO	12,5 TO	25 TO	17,5 TO	12,5 TO	26,3 TO	12,5 TO
SEB M 48	15 TO	30 TO	15 TO	30 TO	21 TO	15 TO	31,5 TO	15 TO

CODIPRO

DSR

- Designed for loads in rotation
- Axial shackle position
- Double way of screwing
- Available in stainless steel and female versions
- Spring holding shackle in option

- Navržené k zvedání s rotaci
- Osová poloha oka
- Dva druhy upevnění
- Dostupný ve verzi z nerezavějící oceli a s vnitřním závitem
- Dostupná verze s montážním okem upevněným pomocí pružiny

- Zaprojektowane do podnoszenia z obrotem
- Osiowe położenie ucha
- Dwa rodzaje mocowania
- Dostępne w wersjach ze stali nierdzewnej oraz z gwintem wewnętrznym
- Dostępna wersja z uchem montowanym za pomocą sprężyny

- Emelésre tervezett forgatható
- Fül tengelyes fekvése
- Kétféle rögzítési mód
- Rozsdamentes acél és belső menetes verziókban is kapható
- Rugóval rögzített rögzítőbilincses verzióban is kapható

www.codipro.net ▪ info@codipro.net

DSR

DOUBLE SWIVEL RING
ŠROUBOVACÍ BOD OTOČNÝ VE DVOU ROVINÁCH
ŚRUBA OBROTOWA W DWÓCH PŁASZCZYZNACH
DUPLA FORGÓGYŰRŰ

06.2011

HIGH TENSILE ▮ VYSOKÁ PEVNOST V TAHU ▮ WYSOKA WYTRZYMAŁOŚĆ NA ROZCIĄGANIE ▮ MAGAS SZAKÍTÓSZILÁRDSÁG

Class > 8 ▮ Třída oceli >8 ▮ Klasa stali >8 ▮ Acél osztálya >8

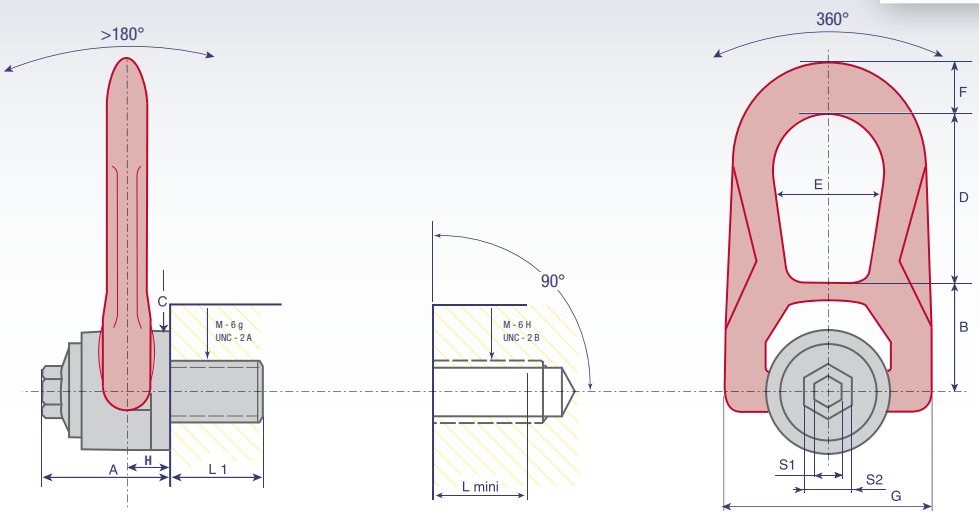

www.codipro.net

1,000 LBS = 0,4536 TO

Reference Katalogové číslo Numer katalogowy Katalógusszám	WLL Dovolené pracovní zatížení (WLL) DOR WLL (megengedett munkaterhelés)	Safety factor Koeficient bezpečnosti Współczynnik bezpieczeństwa Biztonsági tényező	Diameter Průměr Średnica Átmérő	ø	P	standard standard norma szabvány L1	N.m FootLBS	S1	S2	A	B	C	D	E	F	G	H	Weight Váha Ciężar Súly
DSR M 4	0,05 TO	5	M 4 (x0.7)			15	2	3		33	30	30	38	27	14	53	9,5	0,3 Kg
DSR M 5	0,075 TO	5	M 5 (x0.8)			15	3	4		33	30	30	38	27	14	53	9,5	0,3 Kg
DSR M 6	0,1 TO	5	M 6 (x1)			15	4	5		33	30	30	38	27	14	53	9,5	0,3 Kg
DSR M 8	0,3 TO	5	M 8 (x1.25)			14	6	8	16	33	30	30	38	27	14	53	9,5	0,3 Kg
DSR M 10	0,6 TO	5	M 10 (x1.50)			17	10	8	16	33	30	30	38	27	14	53	9,5	0,3 Kg
DSR M 12	1 TO	5	M 12 (x1.75)			21	15	8	16	33	30	30	38	27	14	53	9,5	0,3 Kg
DSR M 14	1,3 TO	5	M 14 (x2)			23	30	8	20	45	42	45	54	38	17	76	13	0,9 Kg
DSR M 16	1,6 TO	5	M 16 (x2)			27	50	8	20	45	42	45	54	38	17	76	13	0,9 Kg
DSR M 18	2 TO	5	M 18 (x2.5)			27	70	8	20	45	42	45	54	38	17	76	13	0,9 Kg
DSR M 20	2,5 TO	5	M 20 (x2.5)			30	100	8	20	45	42	45	54	38	17	76	13	0,9 Kg
DSR M 22	3 TO	5	M 22 (x2.5)			33	120	14	24	62	55	60	83	55	25	117	19	2,6 Kg
DSR M 24	4 TO	5	M 24 (x3)			36	160	14	24	62	55	60	83	55	25	117	19	2,6 Kg
DSR M 27	5 TO	5	M 27 (x3)			40	200	14	24	62	55	60	83	55	25	117	19	2,7 Kg
DSR M 30	6,3 TO	5	M 30 (x3.5)			45	250	14	24	62	55	60	83	55	25	117	19	2,7 Kg
DSR U 516	650 LBS	5	UNC 5/16"-18			15	7 F.L	5/16"	5/8"	33	30	30	38	27	14	53	9,5	0,3 Kg
DSR U 038	1,200 LBS	5	UNC 3/8"-16			17	8 F.L	5/16"	5/8"	33	30	30	38	27	14	53	9,5	0,3 Kg
DSR U 050	2,200 LBS	5	UNC 1/2"-13			21	12 F.L	5/16"	5/8"	33	30	30	38	27	14	53	9,5	0,3 Kg
DSR U 058	3,800 LBS	5	UNC 5/8"-11			27	40 F.L	5/16"	20	45	42	45	54	38	17	76	13	0,9 Kg
DSR U 075	5,500 LBS	5	UNC 3/4"-10			30	80 F.L	5/16"	20	45	42	45	54	38	17	76	13	0,9 Kg
DSR U 078	6,600 LBS	5	UNC 7/8"-9			33	100 F.L	9/16"	24	62	55	60	83	55	25	117	19	2,5 Kg
DSR U 100	10,000 LBS	5	UNC 1"-8			36	125 F.L	9/16"	24	62	55	60	83	55	25	117	19	2,6 Kg

Other variants of the fixing axis available upon request / Jiné varianty šroubů k dispozici na vyžádání / Inne warianty mocowań dostępne na życzenie / További rögzítési lehetőségek rendelésre

EURO-QUALITY SYSTEM ISO 9001 EURO-QUALITY SYSTEM ISO 14001

T.P.G. serwis

TPG Serwis
ul. Plonów 21
41-200 Sosnowiec

tel. 32 360 76 14
fax.+48 32 265 81 26
kom. 602 116 203

biuro@tpg.com.pl
www.tpg.com.pl

DSR+C

DOUBLE SWIVEL RING + CENTRING
ŠROUBOVACÍ BOD OTOČNÝ VE DVOU ROVINÁCH + CENTRING
ŚRUBA OBROTOWA W DWÓCH PŁASZCZYZNACH + CENTRING
DUPLA FORGÓGYŰRŰ + CENTRÍROZÁS

06.2011

HIGH TENSILE ▮ VYSOKÁ PEVNOST V TAHU ▮ WYSOKA WYTRZYMAŁOŚĆ NA ROZCIĄGANIE ▮ MAGAS SZAKÍTÓSZILÁRDSÁG

Class > 8 ▮ Třída oceli >8 ▮ Klasa stali >8 ▮ Acél osztálya >8

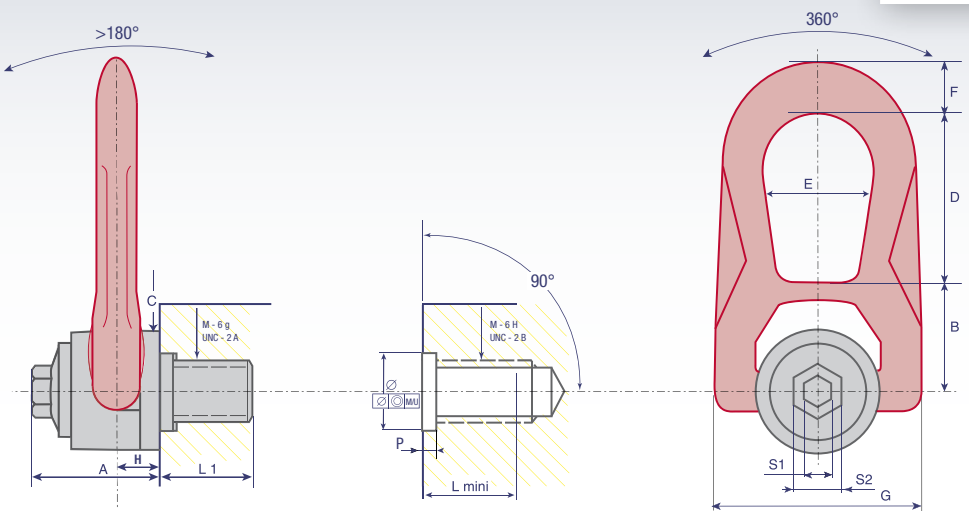

www.codipro.net

1,000 LBS = 0,4536 TO

Reference Katalogové číslo Numer katalogowy Katalógusszám	WLL Dovolené pracovní zatížení (WLL) DOR WLL (megengedett munkaterhelés)	Safety factor Koeficient bezpečnosti Współczynnik bezpieczeństwa Biztonsági tényező	Diameter Průměr Średnica Átmérő	ø	P	standard standard norma szabvány L1	N.m FootLBS	S1	S2	A	B	C	D	E	F	G	H	Weight Váha Ciężar Súly
DSR+C M 4	0,05 TO	5	M 4 (x0.7)	$16^{+0,25}_{0}$	$3^{+1}_{+0,5}$	15	2	3		33	30	30	38	27	14	53	9,5	0,3 Kg
DSR+C M 5	0,075 TO	5	M 5 (x0.8)	$16^{+0,25}_{0}$	$3^{+1}_{+0,5}$	15	3	4		33	30	30	38	27	14	53	9,5	0,3 Kg
DSR+C M 6	0,1 TO	5	M 6 (x1)	$16^{+0,25}_{0}$	$3^{+1}_{+0,5}$	15	4	5		33	30	30	38	27	14	53	9,5	0,3 Kg
DSR+C M 8	0,5 TO	5	M 8 (x1.25)	$16^{+0,25}_{0}$	$3^{+1}_{+0,5}$	14	6	8	16	33	30	30	38	27	14	53	9,5	0,3 Kg
DSR+C M 10	0,8 TO	5	M 10 (x1.50)	$20^{+0,25}_{0}$	$3^{+1}_{+0,5}$	17	10	8	16	33	30	30	38	27	14	53	9,5	0,3 Kg
DSR+C M 12	1,2 TO	5	M 12 (x1.75)	$20^{+0,25}_{0}$	$3^{+1}_{+0,5}$	21	15	8	16	33	30	30	38	27	14	53	9,5	0,3 Kg
DSR+C M 14	1,3 TO	5	M 14 (x2)	$20^{+0,25}_{0}$	$3^{+1}_{+0,5}$	23	30	8	20	45	42	45	54	38	17	76	13	0,9 Kg
DSR+C M 16	2 TO	5	M 16 (x2)	$20^{+0,25}_{0}$	$3^{+1}_{+0,5}$	27	50	8	20	45	42	45	54	38	17	76	13	0,9 Kg
DSR+C M 18	2 TO	5	M 18 (x2.5)	$30^{+0,30}_{0}$	$3^{+1}_{+0,5}$	27	70	8	20	45	42	45	54	38	17	76	13	0,9 Kg
DSR+C M 20	2,7 TO	5	M 20 (x2.5)	$30^{+0,30}_{0}$	$3^{+1}_{+0,5}$	30	100	8	20	45	42	45	54	38	17	76	13	0,9 Kg
DSR+C M 22	3 TO	5	M 22 (x2.5)	$30^{+0,30}_{0}$	$4^{+1}_{+0,5}$	33	120	14	24	62	55	60	83	55	25	117	19	2,6 Kg
DSR+C M 24	5 TO	5	M 24 (x3)	$30^{+0,30}_{0}$	$4^{+1}_{+0,5}$	36	160	14	24	62	55	60	83	55	25	117	19	2,6 Kg
DSR+C M 27	5 TO	5	M 27 (x3)	$36^{+0,30}_{0}$	$4^{+1}_{+0,5}$	40	200	14	24	62	55	60	83	55	25	117	19	2,7 Kg
DSR+C M 30	6,3 TO	5	M 30 (x3.5)	$36^{+0,30}_{0}$	$4^{+1}_{+0,5}$	45	250	14	24	62	55	60	83	55	25	117	19	2,7 Kg
DSR+C U 516	650 LBS	5	UNC 5/16"-18	$20^{+0,25}_{0}$	$3^{+1}_{+0,5}$	15	7 F.L	5/16"	5/8"	33	30	30	38	27	14	53	9,5	0,3 Kg
DSR+C U 038	1,200 LBS	5	UNC 3/8"-16	$20^{+0,25}_{0}$	$3^{+1}_{+0,5}$	17	8 F.L	5/16"	5/8"	33	30	30	38	27	14	53	9,5	0,3 Kg
DSR+C U 050	2,200 LBS	5	UNC 1/2"-13	$20^{+0,25}_{0}$	$3^{+1}_{+0,5}$	21	12 F.L	5/16"	5/8"	33	30	30	38	27	14	53	9,5	0,3 Kg
DSR+C U 058	3,800 LBS	5	UNC 5/8"-11	$20^{+0,25}_{0}$	$3^{+1}_{+0,5}$	27	40 F.L	5/16"	20	45	42	45	54	38	17	76	13	0,9 Kg
DSR+C U 075	5,500 LBS	5	UNC 3/4"-10	$30^{+0,30}_{0}$	$3^{+1}_{+0,5}$	30	80 F.L	5/16"	20	45	42	45	54	38	17	76	13	0,9 Kg
DSR+C U 078	6,600 LBS	5	UNC 7/8"-9	$30^{+0,30}_{0}$	$4^{+1}_{+0,5}$	33	100 F.L	9/16"	24	62	55	60	83	55	25	117	19	2,5 Kg
DSR+C U 100	10,000 LBS	5	UNC 1"-8	$30^{+0,30}_{0}$	$4^{+1}_{+0,5}$	36	125 F.L	9/16"	24	62	55	60	83	55	25	117	19	2,6 Kg

Other variants of the fixing axis available upon request / Jiné varianty šroubů k dispozici na vyžádání / Inne warianty mocowań dostępne na życzenie / További rögzítési lehetőségek rendelésre

EURO-QUALITY SYSTEM ISO 9001

EURO-QUALITY SYSTEM ISO 14001

T.P.G. serwis

TPG Serwis
ul. Plonów 21
41-200 Sosnowiec

tel. 32 360 76 14
fax.+48 32 265 81 26
kom. 602 116 203

biuro@tpg.com.pl
www.tpg.com.pl

FE.DSR

FEMALE DOUBLE SWIVEL RING
ŠROUBOVACÍ BOD S VNITŘNÍM ZÁVITEM OTOČNÝ VE DVOU ROVINÁCH
ŚRUBA Z GWINTEM WEWNĘTRZNYM OBROTOWA Z DWÓCH PŁASZCZYZNACH
BELSŐ MENETES DUPLA FORGÓGYŰRŰ

06.2011

HIGH TENSILE ▮ VYSOKÁ PEVNOST V TAHU ▮ WYSOKA WYTRZYMAŁOŚĆ NA ROZCIĄGANIE ▮ MAGAS SZAKÍTÓSZILÁRDSÁG

Class > 8 ▮ Třída oceli >8 ▮ Klasa stali >8 ▮ Acél osztálya >8

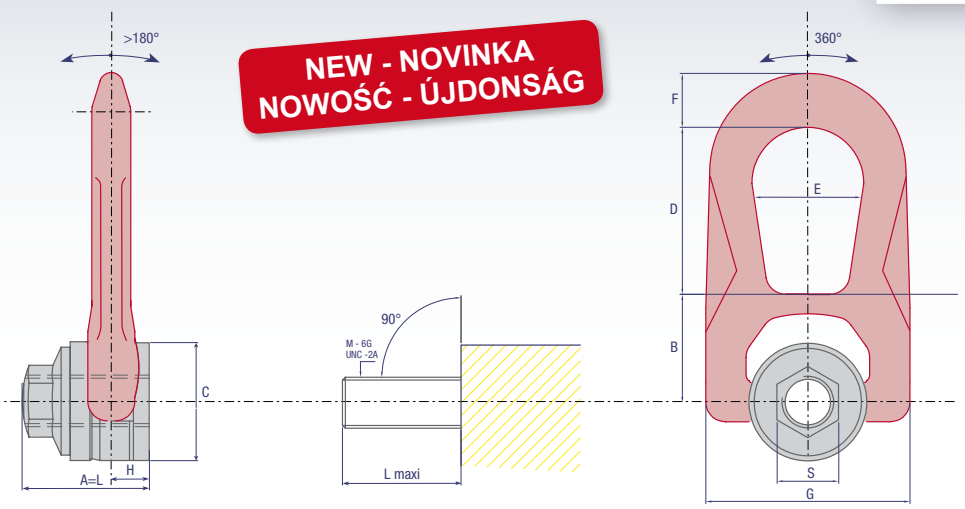

www.codipro.net

1,000 LBS = 0,4536 TO

Reference Katalogové číslo Numer katalogowy Katalógusszám	WLL Dovolené pracovní zatížení (WLL) DOR WLL (megengedett munkaterhelés)	Safety factor Koeficient bezpečnosti Współczynnik bezpieczeństwa Biztonsági tényező	Diameter Průměr Średnica Átmérő	ø	P	L1 maxi	N.m FootLBS	S	A	B	C	D	E	F	G	H	Weight Váha Ciężar Súly
FE.DSR M8	0,3 TO	5	M8 (x1.25)			45	6	20	45	42	45	54	38	17	76	13	0,9 Kg
FE.DSR M10	0,6 TO	5	M10 (x1.5)			45	10	20	45	42	45	54	38	17	76	13	0,9 Kg
FE.DSR M12	1 TO	5	M12 (x1.75)			45	15	20	45	42	45	54	38	17	76	13	0,9 Kg
FE.DSR M14	1,3 TO	5	M14 (x2)			45	30	20	45	42	45	54	38	17	76	13	0,9 Kg
FE.DSR M16	1,6 TO	5	M16 (x2)			45	50	20	45	42	45	54	38	17	76	13	0,9 Kg
FE.DSR M18	2 TO	5	M18 (x2.5)			62	70	24	62	55	60	83	55	25	117	19	2,6 Kg
FE.DSR M20	2,5 TO	5	M20 (x2.5)			62	100	24	62	55	60	83	55	25	117	19	2,6 Kg
FE.DSR M22	3 TO	5	M22 (x2.5)			62	120	24	62	55	60	83	55	25	117	19	2,6 Kg
FE.DSR U516	650 LBS	5	UNC 5/16"-18			45	7 F.L	20	45	42	45	54	38	17	76	13	0,9 Kg
FE.DSR U038	1200 LBS	5	UNC 3/8"-16			45	8 F.L	20	45	42	45	54	38	17	76	13	0,9 Kg
FE.DSR U050	2200 LBS	5	UNC 1/2"-13			45	12 F.L	20	45	42	45	54	38	17	76	13	0,9 Kg
FE.DSR U058	3800 LBS	5	UNC 5/8"-11			45	40 F.L	20	45	42	45	54	38	17	76	13	0,9 Kg
FE.DSR U075	5500 LBS	5	UNC 3/4"-10			62	80 F.L	24	62	55	60	83	55	25	117	19	2,6 Kg
FE.DSR U078	6600 LBS	5	UNC 7/8"-9			62	100 F.L	24	62	55	60	83	55	25	117	19	2,6 Kg

EURO-QUALITY SYSTEM ISO 9001 EURO-QUALITY SYSTEM ISO 14001

Plane hole or other threads on demand / Otvory bez závitů a jiné závity dostupné na vyžádání /
Otwory nienagwintowane oraz inne rodzaje gwintów dostępne na zapytanie / Menet nélküli nyílások és egyéb menettípusok egyéni rendelésre

T.P.G. serwis

TPG Serwis
ul. Plonów 21
41-200 Sosnowiec

tel. 32 360 76 14
fax.+48 32 265 81 26
kom. 602 116 203

biuro@tpg.com.pl
www.tpg.com.pl

SS.DSR

STAINLESS STEEL DOUBLE SWIVEL RING
ŠROUBOVACÍ BOD Z NEREZU OTOČNÝ VE DVOU ROVINÁCH
ŚRUBA OBROTOWA W DWÓCH PŁASZCZYZNACH ZE STALI NIERDZEWNEJ
ROZSDAMENTES ACÉL DUPLA FORGÓGYŰRŰ

06.2011

HIGH TENSILE ▮ VYSOKÁ PEVNOST V TAHU ▮ WYSOKA WYTRZYMAŁOŚĆ NA ROZCIĄGANIE ▮ MAGAS SZAKÍTÓSZILÁRDSÁG

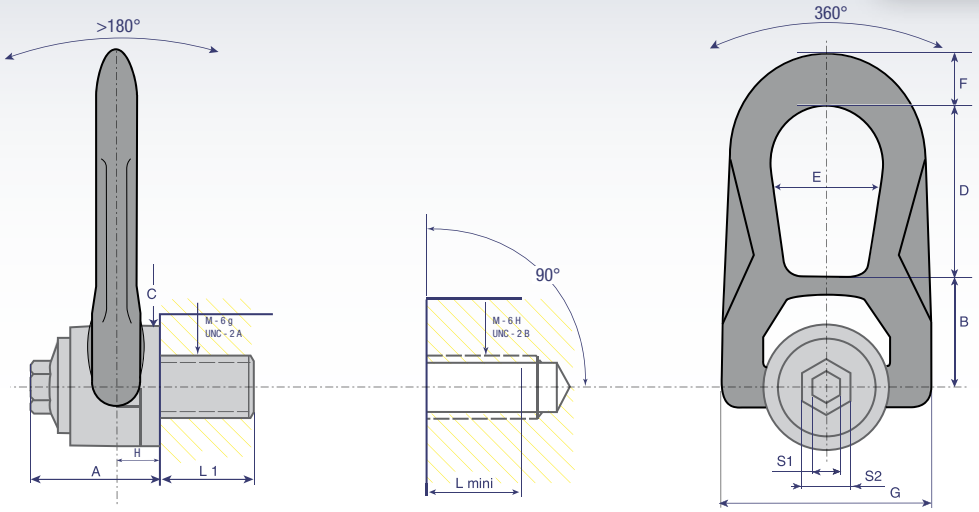

www.codipro.net

1,000 LBS = 0,4536 TO

Reference Katalogové číslo Numer katalogowy Katalógusszám	WLL Dovolené pracovní zatížení (WLL) DOR WLL (megengedett munkaterhelés)	Safety factor Koeficient bezpečnosti Współczynnik bezpieczeństwa Biztonsági tényező	Diameter Průmér Średnica Átmérő	ø	P	standard standard norma szabvány L1	N.m FootLBS	S1	S2	A	B	C	D	E	F	G	H	Weight Váha Ciężar Súly
SS.DSR M8	0,3 TO	5	M8 (x1.25)			16	6	6		32	30	30	39	28	13	53	9,5	0,3 Kg
SS.DSR M8H	0,3 TO	5	M8 (x1.25)			16	6		13	30	30	30	39	28	13	53	9,5	0,3 Kg
SS.DSR M10	0,5 TO	5	M10 (x1.50)			16	10	8		34	30	30	39	28	13	53	9,5	0,3 Kg
SS.DSR M10H	0,5 TO	5	M10 (x1.50)			16	10		17	31	30	30	39	28	13	53	9,5	0,3 Kg
SS.DSR M12	0,8 TO	5	M12 (x1.75)			19	15	10		33	30	30	39	28	13	53	9,5	0,3 Kg
SS.DSR M12H	0,8 TO	5	M12 (x1.75)			19	15		19	30	30	30	39	28	13	53	9,5	0,3 Kg
SS.DSR M14H	1 TO	5	M14 (x2)			29	30		21	44	40	42	54	38	17	77	13	0,9 Kg
SS.DSR M16H	1,5 TO	5	M16 (x2)			26	50		24	44	40	42	54	38	17	77	13	0,9 Kg
SS.DSR M18H	1,5 TO	5	M18 (x2.5)			30	70		27	44	40	42	54	38	17	77	13	1 Kg
SS.DSR M20H	1,6 TO	5	M20 (x2.5)			30	100		30	43	40	42	54	38	17	77	13	1 Kg
SS.DSR M22H	2 TO	5	M22 (x2.5)			42	120		34	62	55	60	83	55	25	117	19	2,5 Kg
SS.DSR M24H	2,7 TO	5	M24 (x3)			42	160		35	62	55	60	83	55	25	117	19	2,6 Kg
SS.DSR M27H	2,8 TO	5	M27 (x3)			42	200		41	62	55	60	83	55	25	117	19	2,7 Kg
SS.DSR M30H	3 TO	5	M30 (x3.5)			47	250		45	62	55	60	83	55	25	117	19	2,8 Kg

Other variants of the fixing axis available upon request / Jiné varianty šroubů k dispozici na vyžádání / Inne warianty mocowań dostępne na życzenie / További rögzítési lehetőségek rendelésre

EURO-QUALITY SYSTEM ISO 9001

EURO-QUALITY SYSTEM ISO 14001

T.P.G. serwis

TPG Serwis
ul. Plonów 21
41-200 Sosnowiec

tel. 32 360 76 14
fax.+48 32 265 81 26
kom. 602 116 203

biuro@tpg.com.pl
www.tpg.com.pl

SS.FE.DSR

STAINLESS STEEL FEMALE DOUBLE SWIVEL RING
ŠROUBOVACÍ BOD S VNITŘNÍM ZÁVITEM
Z NEREZU OTOČNÝ VE DVOU ROVINÁCH
ŚRUBA OBROTOWA W DWÓCH PŁASZCZYZNACH
Z GWINTEM WEWNĘTRZNYM, ZE STALI NIERDZEWNEJ
ROZSDAMENTES ACÉL BELSŐ MENETES DUPLA FORGÓGYŰRŰ

06.2011

HIGH TENSILE ▮ VYSOKÁ PEVNOST V TAHU ▮ WYSOKA WYTRZYMAŁOŚĆ NA ROZCIĄGANIE ▮ MAGAS SZAKÍTÓSZILÁRDSÁG

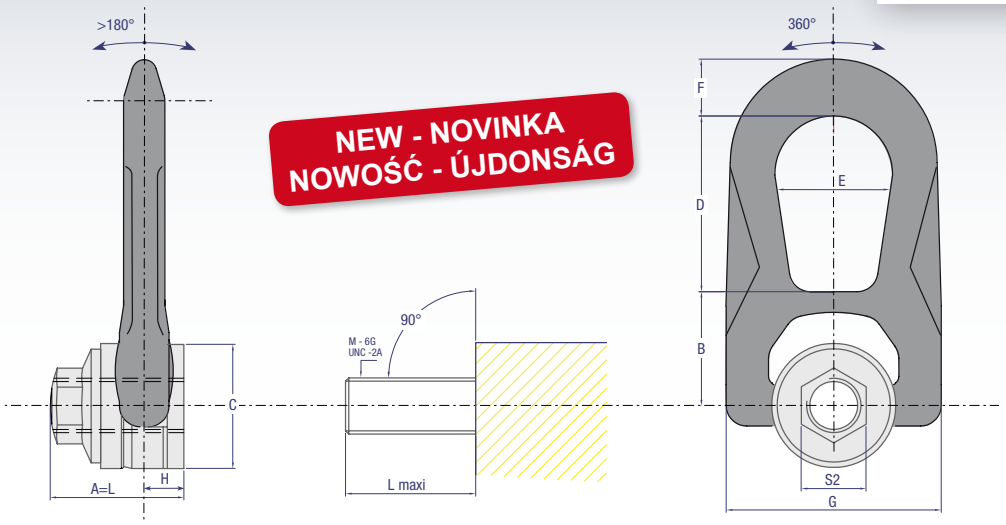

www.codipro.net

1,000 LBS = 0,4536 TO

Reference Katalogové číslo Numer katalogowy Katalógusszám	WLL Dovolené pracovní zatížení (WLL) DOR WLL (megengedett munkaterhelés)	Safety factor Koeficient bezpečnosti Współczynnik bezpieczeństwa Biztonsági tényező	Diameter Průměr Średnica Átmérő	ø	P	L maxi	N.m FootLBS	S	A	B	C	D	E	F	G	H	Weight Váha Ciężar Súly
SS.FE.DSR M8	0,3 TO	5	M8 (x1.25)			43	6	30	43	42	45	54	38	17	76	13	0,9 Kg
SS.FE.DSR M10	0,5 TO	5	M10 (x1.50)			43	10	30	43	42	45	54	38	17	76	13	0,9 Kg
SS.FE.DSR M12	0,8 TO	5	M12 (x1.75)			43	15	30	43	42	45	54	38	17	76	13	0,9 Kg
SS.FE.DSR M14	1 TO	5	M14 (x2)			43	30	30	43	42	45	54	38	17	76	13	0,9 Kg
SS.FE.DSR M16	1,5 TO	5	M16 (x2)			43	50	30	43	42	45	54	38	17	76	13	0,9 Kg
SS.FE.DSR M18	1,5 TO	5	M18 (x2.5)			47	70	45	62	55	60	83	55	25	117	19	2,6 Kg
SS.FE.DSR M20	1,6 TO	5	M20 (x2.5)			47	100	45	62	55	60	83	55	25	117	19	2,6 Kg
SS.FE.DSR M22	2 TO	5	M22 (x2.5)			47	120	45	62	55	60	83	55	25	117	19	2,6 Kg
SS.FE.DSR U516	500 LBS	5	UNC 5/16"-18			45	7 F.L	20	45	42	45	54	38	17	76	13	0,9 Kg
SS.FE.DSR U038	1000 LBS	5	UNC 3/8"-16			45	8 F.L	20	45	42	45	54	38	17	76	13	0,9 Kg
SS.FE.DSR U050	1750 LBS	5	UNC 1/2"-13			45	12 F.L	20	45	42	45	54	38	17	76	13	0,9 Kg
SS.FE.DSR U058	2200 LBS	5	UNC 5/8"-11			45	40 F.L	20	45	42	45	54	38	17	76	13	0,9 Kg
SS.FE.DSR U075	3300 LBS	5	UNC 3/4"-10			62	80 F.L	24	62	55	60	83	55	25	117	19	2,6 Kg
SS.FE.DSR U078	4400 LBS	5	UNC 7/8"-9			62	100 F.L	24	62	55	60	83	55	25	117	19	2,6 Kg

EURO-QUALITY SYSTEM ISO 9001 EURO-QUALITY SYSTEM ISO 14001

Plane hole or other threads on demand / Otvory bez závitů a jiné závity dostupné na vyžádání /
Otwory nienagwintowane oraz inne rodzaje gwintów dostępne na zapytanie / Menet nélküli nyílások és egyéb menettípusok egyéni rendelésre

T.P.G. serwis

TPG Serwis
ul. Plonów 21
41-200 Sosnowiec

tel. 32 360 76 14
fax.+48 32 265 81 26
kom. 602 116 203

biuro@tpg.com.pl
www.tpg.com.pl

CODIPRO

06.2011

SAFETY SWIVEL HOIST RING
BEZPEČNÉ ZVEDÁNÍ POMOCÍ OTOČNÝCH ŠROUBOVACÍCH BODŮ
BEZPIECZNE PODNOSZENIE PRZY UŻYCIU ŚRUB OBROTOWYCH
BIZTONSÁGOS EMELÉS FORGÓGYŰRŰVEL

DSR / FE.DSR

Maximum load P (in To)
Maximální nosnost P (v tunách)
Maksymalna nośność P (w tonach)
Maximális teherbírás P (tonna)

A° max = 60°

Lifting type Způsob zvedání Rodzaj podnoszenia Emelés típusa				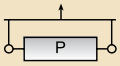				
Number of rings Počet šroubů Ilość śrub Gyűrűk száma	1	2	1	2	2	2	4	4
Lifting angle Úhel zvedání Kąt podnoszenia Emelési szög	0°	0°	90°	90°	45°	60°	45°	60°
DSR M 4	0,050 TO	0,100 TO	0,050 TO	0,100 TO	0,070 TO	0,050 TO	0,100 TO	0,050 TO
DSR M 5	0,075 TO	0,150 TO	0,075 TO	0,150 TO	0,100 TO	0,075 TO	0,150 TO	0,075 TO
DSR M 6	0,100 TO	0,200 TO	0,100 TO	0,200 TO	0,140 TO	0,100 TO	0,200 TO	0,100 TO
DSR M 8 / FE.DSR M 8	0,3 TO	0,6 TO	0,3 TO	0,6 TO	0,4 TO	0,3 TO	0,6 TO	0,3 TO
DSR M 10 / FE.DSR M 10	0,6 TO	1,2 TO	0,6 TO	1,2 TO	0,8 TO	0,6 TO	1,3 TO	0,6 TO
DSR M 12 / FE.DSR M 12	1 TO	2 TO	1 TO	2 TO	1,4 TO	1 TO	2,1 TO	1 TO
DSR M 14 / FE.DSR M 14	1,3 TO	2,6 TO	1,3 TO	2,6 TO	1,8 TO	1,3 TO	2,7 TO	1,3 TO
DSR M 16 / FE.DSR M 16	1,6 TO	3,2 TO	1,6 TO	3,2 TO	2,2 TO	1,6 TO	3,4 TO	1,6 TO
DSR M 18 / FE.DSR M 18	2 TO	4 TO	2 TO	4 TO	2,8 TO	2 TO	4,2 TO	2 TO
DSR M 20 / FE.DSR M 20	2,5 TO	5 TO	2,5 TO	5 TO	3,5 TO	2,5 TO	5,3 TO	2,5 TO
DSR M 22 / FE.DSR M 22	3 TO	6 TO	3 TO	6 TO	4,2 TO	3 TO	6,3 TO	3 TO
DSR M 24	4 TO	8 TO	4 TO	8 TO	5,6 TO	4 TO	8,4 TO	4 TO
DSR M 27	5 TO	10 TO	5 TO	10 TO	7 TO	5 TO	10,5 TO	5 TO
DSR M 30	6,3 TO	12,6 TO	6,3 TO	12,6 TO	8,8 TO	6,3 TO	13,2 TO	6,3 TO
DSR U 516 / FE.DSR U 516	650 LBS	1300 LBS	650 LBS	1,300 LBS	910 LBS	650 LBS	1,365 LBS	650 LBS
DSR U 038 / FE.DSR U 038	1,200 LBS	2,400 LBS	1,200 LBS	2,400 LBS	1,680 LBS	1,200 LBS	2,520 LBS	1,200 LBS
DSR U 050 / FE.DSR U 050	2,200 LBS	4,400 LBS	2,200 LBS	4,400 LBS	3,080 LBS	2,200 LBS	4,620 LBS	2,200 LBS
DSR U 058 / FE.DSR U 058	3,800 LBS	7,600 LBS	3,800 LBS	7,600 LBS	5,320 LBS	3,800 LBS	7,980 LBS	3,800 LBS
DSR U 075 / FE.DSR U 075	5,500 LBS	11,000 LBS	5,500 LBS	11,000 LBS	7,700 LBS	5,500 LBS	11,550 LBS	5,500 LBS
DSR U 078 / FE.DSR U 078	6,600 LBS	13,200 LBS	6,600 LBS	13,200 LBS	9,240 LBS	6,600 LBS	13,860 LBS	6,600 LBS
DSR U 100	10,000 LBS	20,000 LBS	10,000 LBS	20,000 LBS	14,000 LBS	10,000 LBS	21,000 LBS	10,000 LBS

T.P.G. serwis

TPG Serwis
ul. Plonów 21
41-200 Sosnowiec

tel. 32 360 76 14
fax.+48 32 265 81 26
kom. 602 116 203

biuro@tpg.com.pl
www.tpg.com.pl

EURO-QUALITY SYSTEM ISO 9001

EURO-QUALITY SYSTEM ISO 14001

CODIPRO

06.2011

SAFETY SWIVEL HOIST RING
BEZPEČNÉ ZVEDÁNÍ POMOCÍ OTOČNÝCH ŠROUBOVACÍCH BODŮ
BEZPIECZNE PODNOSZENIE PRZY UŻYCIU ŚRUB OBROTOWYCH
BIZTONSÁGOS EMELÉS FORGÓGYŰRŰVEL

SS.DSR / SS.FE.DSR

Maximum load P (in To)
Maximální nosnost P (v tunách)
Maksymalna nośność P (w tonach)
Maximális teherbírás P (tonna)

A° max = 60°

Lifting type Způsob zvedání Rodzaj podnoszenia Emelés típusa				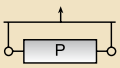				
Number of rings Počet šroubů Ilość śrub Gyűrűk száma	1	2	1	2	2	2	4	4
Lifting angle Úhel zvedání Kąt podnoszenia Emelési szög	0°	0°	90°	90°	45°	60°	45°	60°
SS.DSR M 8 / SS.FE.DSR M 8	0,3 TO	0,6 TO	0,3 TO	0,6 TO	0,4 TO	0,3 TO	0,6 TO	0,3 TO
SS.DSR M 8H	0,3 TO	0,6 TO	0,3 TO	0,6 TO	0,4 TO	0,3 TO	0,6 TO	0,3 TO
SS.DSR M 10 / SS.FE.DSR M 10	0,5 TO	1 TO	0,5 TO	1 TO	0,7 TO	0,5 TO	1,1 TO	0,5 TO
SS.DSR M 10H	0,5 TO	1 TO	0,5 TO	1 TO	0,7 TO	0,5 TO	1,1 TO	0,5 TO
SS.DSR M 12 / SS.FE.DSR M 12	0,8 TO	1,6 TO	0,8 TO	1,6 TO	1,1 TO	0,8 TO	1,7 TO	0,8 TO
SS.DSR M 12H	0,8 TO	1,6 TO	0,8 TO	1,6 TO	1,1 TO	0,8 TO	1,7 TO	0,8 TO
SS.DSR M 14H / SS.FE.DSR M 14	1 TO	2 TO	1 TO	2 TO	1,4 TO	1 TO	2,1 TO	1 TO
SS.DSR M 16H / SS.FE.DSR M 16	1,5 TO	3 TO	1,5 TO	3 TO	2,1 TO	1,5 TO	3,2 TO	1,5 TO
SS.DSR M 18H / SS.FE.DSR M 18	1,5 TO	3 TO	1,5 TO	3 TO	2,1 TO	1,5 TO	3,2 TO	1,5 TO
SS.DSR M 20H / SS.FE.DSR M 20	1,6 TO	3,2 TO	1,6 TO	3,2 TO	2,2 TO	1,6 TO	3,4 TO	1,6 TO
SS.DSR M 22H / SS.FE.DSR M 22	2 TO	4 TO	2 TO	4 TO	2,8 TO	2 TO	4,2 TO	2 TO
SS.DSR M 24H	2,7 TO	5,4 TO	2,7 TO	5,4 TO	3,8 TO	2,7 TO	5,7 TO	2,7 TO
SS.DSR M 27H	2,8 TO	5,6 TO	2,8 TO	5,6 TO	3,9 TO	2,8 TO	5,9 TO	2,8 TO
SS.DSR M 30H	3 TO	6 TO	3 TO	6 TO	4,2 TO	3 TO	6,3 TO	3 TO

T.P.G. serwis

TPG Serwis
ul. Plonów 21
41-200 Sosnowiec

tel. 32 360 76 14
fax.+48 32 265 81 26
kom. 602 116 203

biuro@tpg.com.pl
www.tpg.com.pl

CODIPRO

DSS

- Large shackle
- WLL up 50 tons
- Compact and ergonomic
- Avaible in stainless steel and female versions

- Velké oko
- Dovolené pracovní zatížení (WLL) do 50 tun
- Praktický a ergonomický
- Dostupný v nerezu a ve verzi FEMALE - s vnitřním závitem

- Duże ucho
- DOR do 50 ton
- Poręczna i ergonomiczna
- Dostępne ze stali nierdzewnej oraz z gwintem wewnętrzym

- Nagy rögzítőbilincs
- WLL max 50 tonnáig
- Kényelmes és ergonómikus
- Rozsdamentes acélból és belső menettel kapható

www.codipro.net ▪ info@codipro.net

DSS

06.2011

DOUBLE SWIVEL SHACKLE
ŠROUBOVACÍ BOD OTOČNÝ VE DVOU ROVINÁCH
SZEKLA OBRACANA W DWÓCH PŁASZCZYZNACH
DUPLA FORGATHATÓ RÖGZÍTŐBILINCS

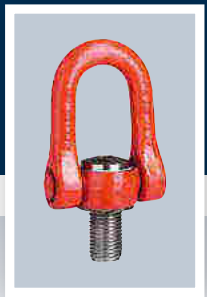

HIGH TENSILE ▮ VYSOKÁ PEVNOST V TAHU ▮ WYSOKA WYTRZYMAŁOŚĆ NA ROZCIĄGANIE ▮ MAGAS SZAKÍTÓSZILÁRDSÁG

Class > 8 ▮ Třída oceli >8 ▮ Klasa stali >8 ▮ Acél osztálya >8

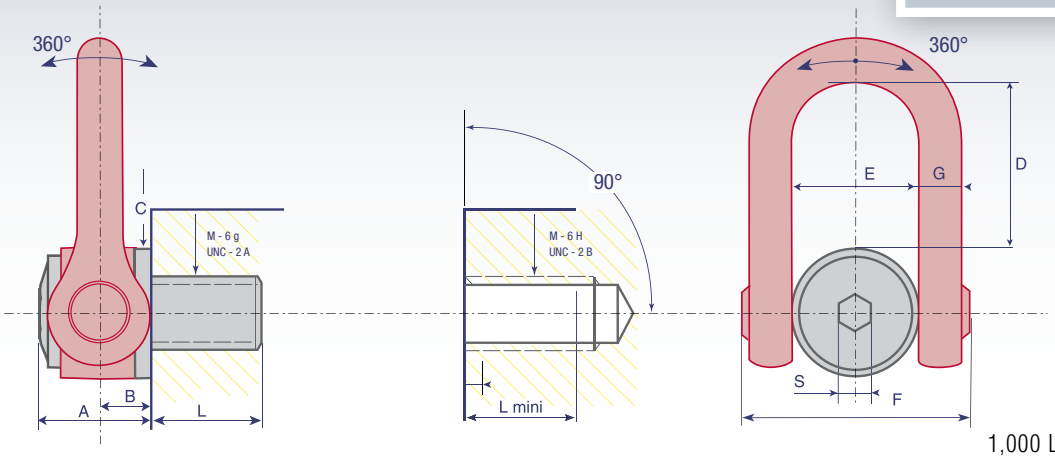

www.codipro.net

1,000 LBS = 0,4536 TO

Reference Katalogové číslo Numer katalogowy Katalógusszám	WLL Dovolené pracovní zatížení (WLL) DOR WLL (megengedett munkaterhelés)	Safety factor Koeficient bezpečnosti Współczynnik bezpieczeństwa Biztonsági tényező	Diameter Průměr Średnica Átmérő	ø	P	standard standard norma szabvány L1	N.m FootLBS	S		A	B	C	D	E	F	G	Weight Váha Ciężar Súly
DSS M 24	4,5 TO	5	M24 (x3)			36	160	19		61	31	70	104	73	145	29	5,4 Kg
DSS M 30	7,3 TO	5	M30 (x3,5)			45	250	19		61	31	70	104	73	145	29	5,5 Kg
DSS M 33	8 TO	5	M33 (x3,5)			50	250	19		61	31	70	104	73	145	29	5,5 Kg
DSS M 36	10 TO	5	M36 (x4)			54	320	19		61	31	70	104	73	145	29	5,5 Kg
DSS M 36x3	10 TO	5	M36 (x3)			54	320	19		61	31	70	104	73	145	29	5,5 Kg
DSS M 39	10 TO	5	M39 (x4)			58	320	19		61	31	70	104	73	145	29	5,7 Kg
DSS M 42	12,5 TO	5	M42 (x4,5)			63	400	19		61	31	70	104	73	145	29	5,8 Kg
DSS M 42x3	12,5 TO	5	M42 (x3)			63	400	19		61	31	70	104	73	145	29	5,8 Kg
DSS M 45	15 TO	4	M45 (x4,5)			63	400	19		61	31	70	104	73	145	29	5,9 Kg
DSS M 48	20 TO	4	M48 (x5)			68	600	19		79	38	90	125	91	184	33	11 Kg
DSS M 48x3	20 TO	4	M48 (x3)			68	600	19		79	38	90	125	91	184	33	11 Kg
DSS M 48x4	20 TO	4	M48 (x4)			68	600	19		79	38	90	125	91	184	33	11 Kg
DSS M 52	20 TO	4	M52 (x5)			68	600	19		79	38	90	125	91	184	33	11,2 Kg
DSS M 56	25 TO	4	M56 (x5,5)			78	600	19		79	38	90	125	91	184	33	11,3 Kg
DSS M 56x4	25 TO	4	M56 (x4)			78	600	19		79	38	90	125	91	184	33	11,4 Kg
DSS M 64	32,1 TO	4	M64 (x6)			90	600	19		79	38	95	125	91	184	33	12,2 Kg
DSS M 64x4	32,1 TO	4	M64 (x4)			90	600	19		79	38	95	125	91	184	33	12,2 Kg
DSS M 72	25 TO	4	M72 (x6)			90	600	19		79	38	95	125	91	184	33	14 Kg
DSS M 72x4	25 TO	4	M72 (x4)			90	600	19		79	38	95	125	91	184	33	14 Kg
DSS M 80	32,1 TO	4	M80 (x6)			90	600	19		79	38	95	125	91	184	33	15 Kg
DSS M 90	32,1 TO	4	M90 (x6)			90	600	19		79	38	95	125	91	184	33	15,5 Kg
DSS M 100	32,1 TO	4	M100 (x6)			90	600	19		79	38	95	125	91	184	33	16,5 Kg
DSS U 125	14,000 LBS	5	UNC 1"1/4-7			45	200_{FL}	3/4"		61	31	70	104	73	145	29	5,4 Kg
DSS U 138	20,000 LBS	5	UNC 1"3/8-6			54	300_{FL}	3/4"		61	31	70	104	73	145	29	5,4 Kg
DSS U 150	20,000 LBS	5	UNC 1"1/2-6			54	300_{FL}	3/4"		61	31	70	104	73	145	29	5,4 Kg
DSS U 200	50,000 LBS	4	UNC 2"-4 1/2			76	450_{FL}	3/4"		79	38	90	125	91	184	33	11,1 Kg

Other variants of the fixing axis available upon request / Jiné varianty šroubů k dispozici na vyžádání / Inne warianty mocowań dostępne na życzenie / További rögzítési lehetőségek rendelésre

EURO-QUALITY SYSTEM ISO 9001 EURO-QUALITY SYSTEM ISO 14001

T.P.G. serwis

TPG Serwis
ul. Plonów 21
41-200 Sosnowiec

tel. 32 360 76 14
fax.+48 32 265 81 26
kom. 602 116 203

biuro@tpg.com.pl
www.tpg.com.pl

Mega DSS

MEGA DOUBLE SWIVEL SHACKLE
MEGA ŠROUBOVACÍ BOD OTOČNÝ VE DVOU ROVINÁCH
MEGA ŚRUBA OBROTOWA W DWÓCH PŁASZCZYZNACH
MEGA DUPLA FORGATHATÓ RÖGZÍTŐBILINCS

06.2011

HIGH TENSILE ▮ VYSOKÁ PEVNOST V TAHU ▮ WYSOKA WYTRZYMAŁOŚĆ NA ROZCIĄGANIE ▮ MAGAS SZAKÍTÓSZILÁRDSÁG

Class > 8 ▮ Třída oceli >8 ▮ Klasa stali >8 ▮ Acél osztálya >8

NEW - NOVINKA
NOWOŚĆ - ÚJDONSÁG

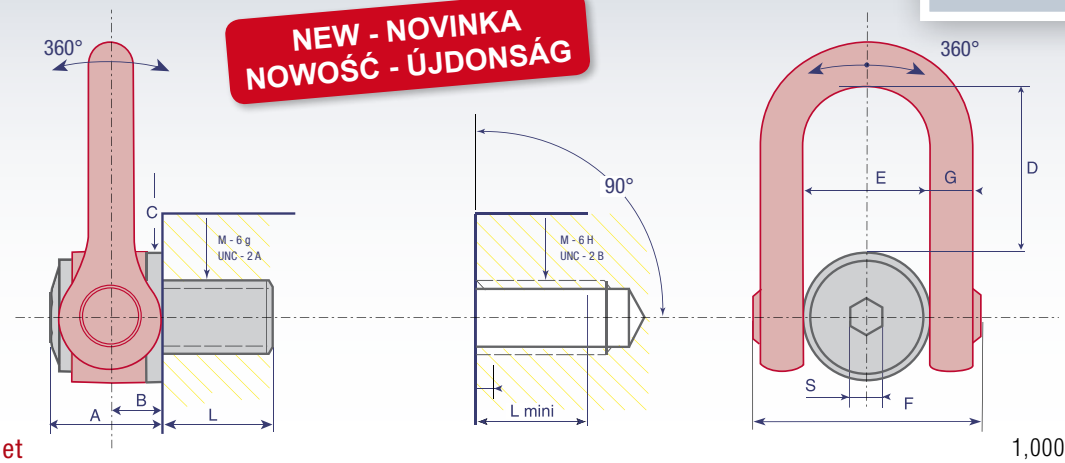

www.codipro.net

1,000 LBS = 0,4536 TO

Reference Katalogové číslo Numer katalogowy Katalógusszám	WLL Dovolené pracovní zatížení (WLL) DOR WLL (megengedett munkaterhelés)	Safety factor Koeficient bezpečnosti Współczynnik bezpieczeństwa Biztonsági tényező	Diameter Průměr Średnica Átmérő	ø	P	standard standard norma szabvány L1	N.m FootLBS	S	A	B	C	D	E	F	G	Weight Váha Ciężar Súly
Mega DSS M 64	33 TO	4	M64 (x6)			100	600	36	127	64	140	195	143	278	59	42,0 Kg
Mega DSS M 72	35 TO	4	M72 (x6)			110	700	36	127	64	140	195	143	278	59	43,0 Kg
Mega DSS M 72x4	35 TO	4	M72 (x4)			110	700	36	127	64	140	195	143	278	59	43,0 Kg
Mega DSS M 80	40 TO	4	M80 (x6)			120	800	36	127	64	140	195	143	278	59	44,5 Kg
Mega DSS M 90	45 TO	4	M90 (x6)			135	900	36	127	64	140	195	143	278	59	46,5 Kg
Mega DSSM100	50 TO	4	M100 (x6)			150	1000	36	127	64	140	195	143	278	59	49 Kg
Mega DSS U 225	55,000 LBS	4	UNC2”1/4-4			85	600	36	127	64	140	195	143	278	59	41 Kg
Mega DSS U 250	70,000 LBS	4	UNC2”1/2-4			95	600	36	127	64	140	195	143	278	59	42 Kg
Mega DSS U 275	75,000 LBS	4	UNC2”3/4-4			105	700	36	127	64	140	195	143	278	59	42,5 Kg
Mega DSS U 300	80,000 LBS	4	UNC3”-4			115	700	36	127	64	140	195	143	278	59	43 Kg
Mega DSS U 325	90,000 LBS	4	UNC3”1/4-4			125	800	36	127	64	140	195	143	278	59	44,5 Kg
Mega DSS U 350	95,000 LBS	4	UNC3”1/2-4			135	900	36	127	64	140	195	143	278	59	46 Kg
Mega DSS U 375	100,000 LBS	4	UNC3”3/4-4			145	1000	36	127	64	140	195	143	278	59	47 Kg
Mega DSS U 400	110,000 LBS	4	UNC4”-4			150	1000	36	127	64	140	195	143	278	59	49 Kg

Other variants of the fixing axis available upon request / Jiné varianty šroubů k dispozici na vyžádání / Inne warianty mocowań dostępne na życzenie / További rögzítési lehetőségek rendelésre

EURO-QUALITY SYSTEM ISO 9001

EURO-QUALITY SYSTEM ISO 14001

T.P.G. serwis

TPG Serwis
ul. Plonów 21
41-200 Sosnowiec

tel. 32 360 76 14
fax.+48 32 265 81 26
kom. 602 116 203

biuro@tpg.com.pl
www.tpg.com.pl

DSS+C

DOUBLE SWIVEL SHACKLE + CENTRING
ŠROUBOVACÍ BOD OTOČNÝ VE DVOU ROVINÁCH + CENTRING
ŚRUBA OBROTOWA W DWÓCH PŁASZCZYZNACH + CENTRING
DUPLA FORGATHATÓ RÖGZÍTŐBILINCS + CENTRÍROZÁS

06.2011

HIGH TENSILE ▮ VYSOKÁ PEVNOST V TAHU ▮ WYSOKA WYTRZYMAŁOŚĆ NA ROZCIĄGANIE ▮ MAGAS SZAKÍTÓSZILÁRDSÁG

Class > 8 ▮ Třída oceli >8 ▮ Klasa stali >8 ▮ Acél osztálya >8

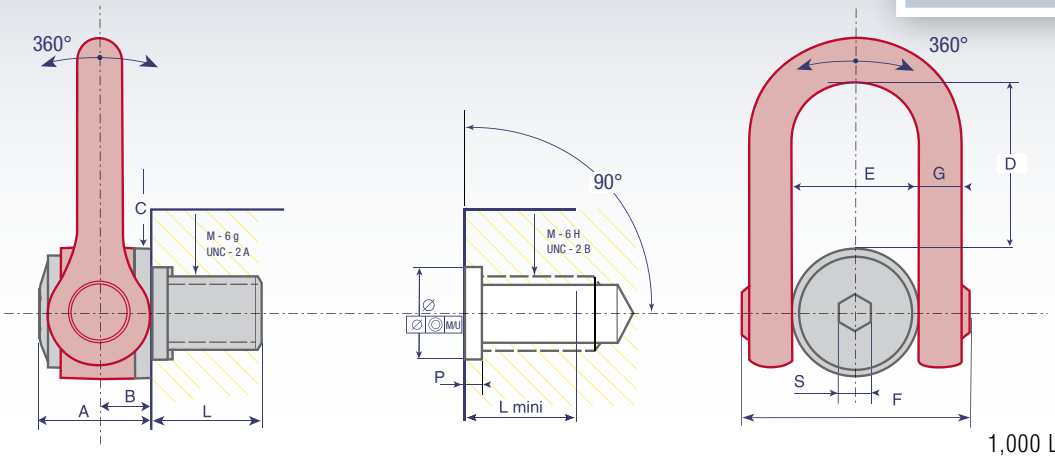

www.codipro.net

1,000 LBS = 0,4536 TO

Reference Katalogové číslo Numer katalogowy Katalógusszám	WLL Dovolené pracovní zatížení (WLL) DOR WLL (megengedett munkaterhelés)	Safety factor Koeficient bezpečnosti Współczynnik bezpieczeństwa Biztonsági tényező	Diameter Průměr Średnica Átmérő	ø	P	standard standard norma szabvány L1	N.m FootLBS	S		A	B	C	D	E	F	G	Weight Váha Ciężar Súly
DSS+C M 24	5 TO	5	M24 (x3)	$30^{+0,30}_{0,00}$	$4^{+1}_{+0,5}$	36	160	19		61	31	70	104	73	145	29	5,4 Kg
DSS+C M 30	8 TO	5	M30 (x3,5)	$36^{+0,30}_{0,00}$	$4^{+1}_{+0,5}$	45	250	19		61	31	70	104	73	145	29	5,5 Kg
DSS+C M 33	8 TO	5	M33 (x3,5)	$48^{+0,30}_{0,10}$	$6^{+1}_{+0,5}$	50	250	19		61	31	70	104	73	145	29	5,5 Kg
DSS+C M 36	11 TO	5	M36 (x4)	$48^{+0,50}_{0,10}$	$6^{+1}_{+0,5}$	54	320	19		61	31	70	104	73	145	29	5,5 Kg
DSS+C M 36x3	10 TO	5	M36 (x3)	$48^{+0,50}_{0,10}$	$6^{+1}_{+0,5}$	54	320	19		61	31	70	104	73	145	29	5,5 Kg
DSS+C M 42	13 TO	5	M42 (x4,5)	$48^{+0,50}_{0,10}$	$6^{+1}_{+0,5}$	63	400	19		61	31	70	104	73	145	29	5,8 Kg
DSS+C M 42x3	12,5 TO	5	M42 (x3)	$48^{+0,50}_{0,10}$	$6^{+1}_{+0,5}$	63	400	19		61	31	70	104	73	145	29	5,8 Kg
DSS+C M 45	15 TO	4	M45 (x4,5)	$48^{+0,50}_{0,10}$	$8^{+1}_{+0,5}$	63	400	19		61	31	70	104	73	145	29	5,9 Kg
DSS+C M 48	22 TO	4	M48 (x5)	$64^{+0,60}_{0,10}$	$8^{+1}_{+0,5}$	68	600	19		79	38	90	125	91	184	33	11 Kg
DSS+C M 48x3	20 TO	4	M48 (x3)	$64^{+0,60}_{0,10}$	$8^{+1}_{+0,5}$	68	600	19		79	38	90	125	91	184	33	11 Kg
DSS+C M 48x4	20 TO	4	M48 (x4)	$64^{+0,60}_{0,10}$	$8^{+1}_{+0,5}$	68	600	19		79	38	90	125	91	184	33	11 Kg
DSS+C M 56	26 TO	4	M56 (x5,5)	$64^{+0,60}_{0,10}$	$8^{+1}_{+0,5}$	78	600	19		79	38	90	125	91	184	33	11,5 Kg
DSS+C M 56x4	25 TO	4	M56 (x4)	$64^{+0,60}_{0,10}$	$8^{+1}_{+0,5}$	78	600	19		79	38	90	125	91	184	33	11,5 Kg
DSS+C M 64	32,1 TO	4	M64 (x6)	$74^{+0,60}_{0,10}$	$10^{+1}_{+0,5}$	90	600	19		79	38	95	125	91	184	33	12,2 Kg
DSS+C M 64x4	32,1 TO	4	M64 (x4)	$74^{+0,60}_{0,10}$	$10^{+1}_{+0,5}$	90	600	19		79	38	95	125	91	184	33	12,2 Kg
DSS+C U 125	14,000 LBS	5	UNC 1"1/4-7	$36^{+0,30}_{0}$	$4^{+1}_{+0,5}$	45	$200_{F.L}$	3/4"		61	31	70	104	73	145	29	5,4 Kg
DSS+C U 138	20,000 LBS	5	UNC 1"3/8-6	$48^{+0,50}_{0,10}$	$6^{+1}_{+0,5}$	54	$300_{F.L}$	3/4"		61	31	70	104	73	145	29	5,4 Kg
DSS+C U 150	20,000 LBS	5	UNC 1"1/2-6	$48^{+0,50}_{0,10}$	$6^{+1}_{+0,5}$	54	$300_{F.L}$	3/4"		61	31	70	104	73	145	29	5,4 Kg
DSS+C U 200	50,000 LBS	4	UNC 2"-4 1/2	$64^{+0,50}_{0,10}$	$8^{+1}_{+0,5}$	76	$450_{F.L}$	3/4"		79	38	90	125	91	184	33	11,1 Kg

Other variants of the fixing axis available upon request / Jiné varianty šroubů k dispozici na vyžádání / Inne warianty mocowań dostępne na życzenie / További rögzítési lehetőségek rendelésre

EURO-QUALITY SYSTEM ISO 9001

EURO-QUALITY SYSTEM ISO 14001

T.P.G. serwis

TPG Serwis
ul. Plonów 21
41-200 Sosnowiec

tel. 32 360 76 14
fax.+48 32 265 81 26
kom. 602 116 203

biuro@tpg.com.pl
www.tpg.com.pl

FE.DSS

FEMALE DOUBLE SWIVEL SHACKLE

ŠROUBOVACÍ BOD S VNITŘNÍM ZÁVITEM OTOČNÝ VE DVOU ROVINÁCH

ŚRUBA OBROTOWA W DWÓCH PŁASZCZYZNACH Z GWINTEM WEWNĘTRZNYM

BELSŐ MENETES DUPLA FORGATHATÓ RÖGZÍTŐBILINCS

06.2011

HIGH TENSILE ▮ VYSOKÁ PEVNOST V TAHU ▮ WYSOKA WYTRZYMAŁOŚĆ NA ROZCIĄGANIE ▮ MAGAS SZAKÍTÓSZILÁRDSÁG

Class > 8 ▮ Třída oceli >8 ▮ Klasa stali >8 ▮ Acél osztálya >8

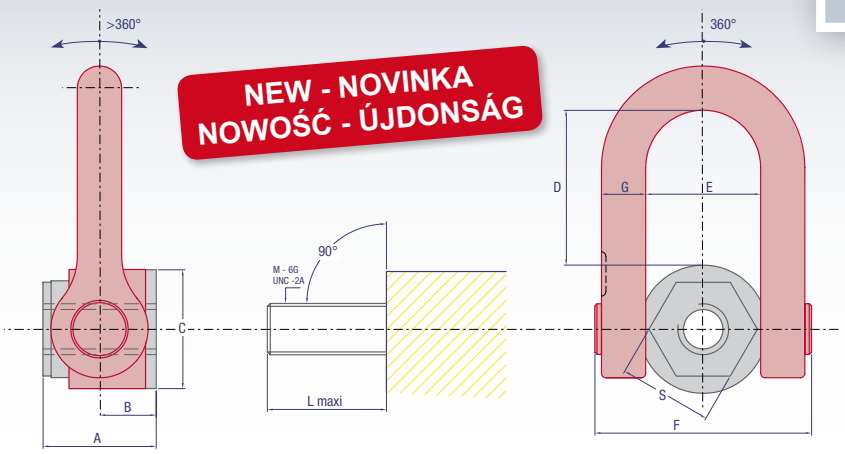

www.codipro.net

1,000 LBS = 0,4536 TO

Reference Katalogové číslo Numer katalogowy Katalógusszám	WLL Dovolené pracovní zatížení (WLL) DOR WLL (megengedett munkaterhelés)	Safety factor Koeficient bezpečnosti Współczynnik bezpieczeństwa Biztonsági tényező	Diameter Průmér Średnica Átmérő	ø	P	L maxi	N.m / FootLBS	S	A	B	C	D	E	F	G	Weight Váha Ciężar Súly
FE.DSS M24	4,5 TO	5	M24 (x3)			66	160	50	66	31	70	104	73	145	29	5,8 Kg
FE.DSS M27	5 TO	5	M27 (x3)			66	200	50	66	31	70	104	73	145	29	5,8 Kg
FE.DSS M30	7,3 TO	5	M30 (x3.5)			66	250	50	66	31	70	104	73	145	29	5,8 Kg
FE.DSS M33	8 TO	5	M33 (x3.5)			66	250	50	66	31	70	104	73	145	29	5,8 Kg
FE.DSS M36	10 TO	5	M36 (x4)			66	320	50	66	31	70	104	73	145	29	5,8 Kg
FE.DSS M39	10 TO	5	M39 (x4)			89	320	60	89	38	95	125	91	184	33	12 Kg
FE.DSS M42	12,5 TO	5	M42 (x4.5)			89	400	60	89	38	95	125	91	184	33	12 Kg
FE.DSS M45	15 TO	4	M45 (x4.5)			89	400	60	89	38	95	125	91	184	33	12 Kg
FE.DSS M48	20 TO	4	M48 (x5)			89	600	60	89	38	95	125	91	184	33	12 Kg
FE.DSS M52	20 TO	4	M52 (x5)			89	600	60	89	38	95	125	91	184	33	12 Kg
FE.DSS U100	10,000 LBS	5	UNC 1"-8			66	125_{FL}	50	66	31	70	104	73	145	29	5,8 Kg
FE.DSS U125	14,000 LBS	5	UNC 1"1/4-7			66	200_{FL}	50	66	31	70	104	73	145	29	5,8 Kg
FE.DSS U138	20,000 LBS	5	UNC 1"3/8-6			66	300_{FL}	50	66	31	70	104	73	145	29	5,8 Kg
FE.DSS U150	20,000 LBS	5	UNC 1"1/2-6			89	300_{FL}	60	89	38	95	125	91	184	33	12 Kg
FE.DSS U200	50,000 LBS	4	UNC 2"-4 1/2			89	450_{FL}	60	89	38	95	125	91	184	33	12 Kg

EURO-QUALITY SYSTEM ISO 9001

EURO-QUALITY SYSTEM ISO 14001

Plane hole or other threads on demand / Otvory bez závitů a jiné závity dostupné na vyžádání /
Otwory nienagwintowane oraz inne rodzaje gwintów dostępne na zapytanie / Menet nélküli nyílások és egyéb menettípusok egyéni rendelésre

T.P.G. serwis

TPG Serwis
ul. Plonów 21
41-200 Sosnowiec

tel. 32 360 76 14
fax.+48 32 265 81 26
kom. 602 116 203

biuro@tpg.com.pl
www.tpg.com.pl

06.2011

SS.DSS

STAINLESS STEEL DOUBLE SWIVEL SHACKLE
ŠROUBOVACÍ BOD OTOČNÝ VE DVOU ROVINÁCH Z NEREZU
ŚRUBA OBROTOWA W DWÓCH PŁASZCZYZNACH, ZE STALI NIERDZEWNEJ
ROZSDAMENTES ACÉL DUPLA FORGATHATÓ RÖGZÍTŐBILINCS

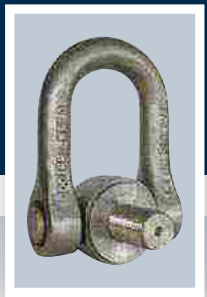

HIGH TENSILE ▮ VYSOKÁ PEVNOST V TAHU ▮ WYSOKA WYTRZYMAŁOŚĆ NA ROZCIĄGANIE ▮ MAGAS SZAKÍTÓSZILÁRDSÁG

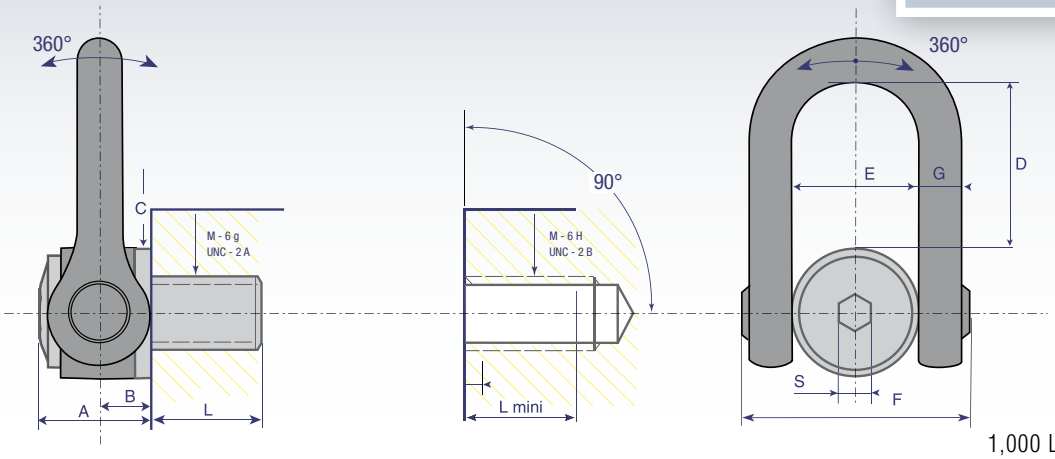

www.codipro.net

1,000 LBS = 0,4536 TO

Reference Katalogové číslo Numer katalogowy Katalógusszám	WLL Dovolené pracovní zatížení (WLL) DOR WLL (megengedett munkaterhelés)	Safety factor Koeficient bezpečnosti Współczynnik bezpieczeństwa Biztonsági tényező	Diameter Průměr Średnica Átmérő	ø	P	standard standard norma szabvány L1	N.m FootLBS	S		A	B	C	D	E	F	G	Weight Váha Ciężar Súly
SS.DSS M 30	3,5 TO	5	M30 (x3,5)			45	250	19		61	31	70	104	73	145	29	5,2 Kg
SS.DSS M 33	3,5 TO	5	M33 (x3,5)			50	250	19		61	31	70	104	73	145	29	5,2 Kg
SS.DSS M 36	5 TO	5	M36 (x4)			54	320	19		61	31	70	104	73	145	29	5,2 Kg
SS.DSS M 36x3	5 TO	5	M36 (x3)			54	320	19		61	31	70	104	73	145	29	5,2 Kg
SS.DSS M 39	5 TO	5	M39 (x4)			54	320	19		61	31	70	104	73	145	29	5,4 Kg
SS.DSS M 42	6 TO	5	M42 (x4,5)			63	400	19		61	31	70	104	73	145	29	5,4 Kg
SS.DSS M 42x3	6 TO	5	M42 (x3)			63	400	19		61	31	70	104	73	145	29	5,4 Kg
SS.DSS M 45	6 TO	4	M45 (x4,5)			63	400	19		61	31	70	104	73	145	29	5,7 Kg
SS.DSS U 100	6000 LBS	5	UNC 1"-8			40	200_{FL}	3/4"		61	31	70	104	73	145	29	5,2 Kg
SS.DSS U 125	7500 LBS	5	UNC 1"1/4-7			45	200_{FL}	3/4"		61	31	70	104	73	145	29	5,2 Kg
SS.DSS U 138	7500 LBS	5	UNC 1"3/8-6			54	300_{FL}	3/4"		61	31	70	104	73	145	29	5,2 Kg
SS.DSS U 150	11000 LBS	5	UNC 1"1/2-6			61	300_{FL}	3/4"		61	31	70	104	73	145	29	5,4 Kg

Other variants of the fixing axis available upon request / Jiné varianty šroubů k dispozici na vyžádání / Inne warianty mocowań dostępne na życzenie / További rögzítési lehetőségek rendelésre

EURO-QUALITY SYSTEM ISO 9001

EURO-QUALITY SYSTEM ISO 14001

T.P.G. serwis

TPG Serwis
ul. Plonów 21
41-200 Sosnowiec

tel. 32 360 76 14
fax.+48 32 265 81 26
kom. 602 116 203

biuro@tpg.com.pl
www.tpg.com.pl

SS.FE.DSS

THE STAINLESS STEEL FEMALE DOUBLE SWIVEL SHACKLE
ŠROUBOVACÍ BOD S VNITŘNÍM ZÁVITEM Z NEREZU OTOČNÝ VE DVOU ROVINÁCH
ŚRUBA OBROTOWA W DWÓCH PŁASZCZYZNACH Z GWINTEM WEWNĘTRZNYM, ZE STALI NIERDZEWNEJ
ROZSDAMENTES ACÉL BELSŐ MENETES DUPLA FORGATHATÓ RÖGZÍTŐBILINCS

06.2011

HIGH TENSILE ▮ VYSOKÁ PEVNOST V TAHU ▮ WYSOKA WYTRZYMAŁOŚĆ NA ROZCIĄGANIE ▮ MAGAS SZAKÍTÓSZILÁRDSÁG

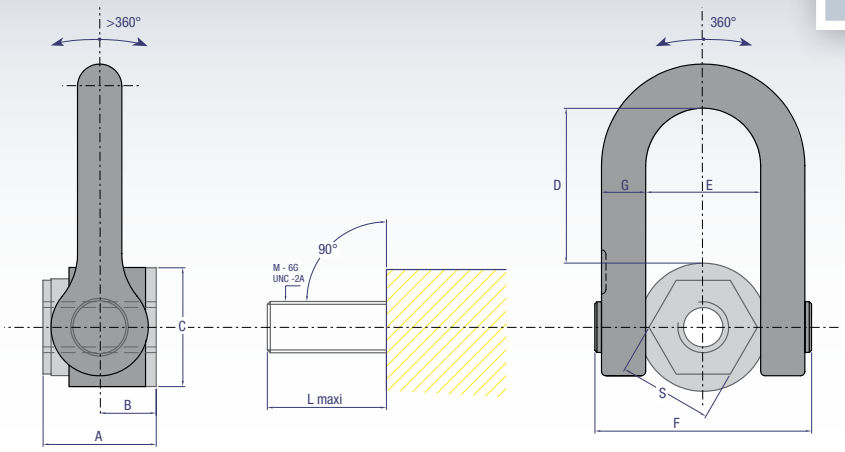

www.codipro.net

1,000 LBS = 0,4536 TO

Reference Katalogové číslo Numer katalogowy Katalógusszám	WLL Dovolené pracovní zatížení (WLL) DOR WLL (megengedett munkaterhelés)		Safety factor Koeficient bezpečnosti Współczynnik bezpieczeństwa Biztonsági tényező	Diameter Průměr Średnica Átmérő	ø	P	L maxi	N.m FootLBS	S	A	B	C	D	E	F	G	Weight Váha Ciężar Súly
SS.FE.DSS M24	2,7	TO	5	M24 (x3)			66	160	50	66	31	70	104	73	145	29	5,4 Kg
SS.FE.DSS M27	2,8	TO	5	M27 (x3)			66	200	50	66	31	70	104	73	145	29	5,4 Kg
SS.FE.DSS M30	3,5	TO	5	M30 (x3.5)			66	250	50	66	31	70	104	73	145	29	5,4 Kg
SS.FE.DSS M33	3,5	TO	5	M33 (x3.5)			66	250	50	66	31	70	104	73	145	29	5,4 Kg
SS.FE.DSS M36	5	TO	5	M36 (x4)			66	320	50	66	31	70	104	73	145	29	5,4 Kg
SS.FE.DSS U100	6000	LBS	5	UNC 1"-8			66	125_{FL}	50	66	31	70	104	73	145	29	5,4 Kg
SS.FE.DSS U125	7500	LBS	5	UNC 1"1/4-7			66	200_{FL}	50	66	31	70	104	73	145	29	5,4 Kg
SS.FE.DSS U138	7500	LBS	5	UNC 1"3/8-6			66	300_{FL}	50	66	31	70	104	73	145	29	5,4 Kg

EURO-QUALITY SYSTEM ISO 9001

EURO-QUALITY SYSTEM ISO 14001

Plane hole or other threads on demand / Otvory bez závitů a jiné závity dostupné na vyžádání / Otwory nienagwintowane oraz inne rodzaje gwintów dostępne na zapytanie / Menet nélküli nyílások és egyéb menettípusok egyéni rendelésre

T.P.G. serwis

TPG Serwis
ul. Plonów 21
41-200 Sosnowiec

tel. 32 360 76 14
fax.+48 32 265 81 26
kom. 602 116 203

biuro@tpg.com.pl
www.tpg.com.pl

CODIPRO

06.2011

SAFETY SWIVEL HOIST RING
BEZPEČNÉ ZVEDÁNÍ POMOCÍ OTOČNÝCH ŠROUBOVACÍCH BODŮ
BEZPIECZNE PODNOSZENIE PRZY UŻYCIU ŚRUB OBROTOWYCH
BIZTONSÁGOS EMELÉS FORGÓGYŰRŰVEL

DSS / FE.DSS

Maximum load P (in To)
Maximální nosnost P (v tunách)
Maksymalna nośność P (w tonach)
Maximális teherbírás P (tonna)

A° max = 60°

Lifting type Způsob zvedání Rodzaj podnoszenia Emelés típusa				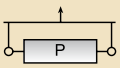				
Number of rings Počet šroubů Ilość śrub Gyűrűk száma	1	2	1	2	2	2	4	4
Lifting angle Úhel zvedání Kąt podnoszenia Emelési szög	0°	0°	90°	90°	45°	60°	45°	60°
DSS M 24 / FE.DSS M24	4,5 TO	9 TO	4,5 TO	9 TO	6,3 TO	4,5 TO	9,5 TO	4,5 TO
FE.DSS M27	5 TO	10 TO	5 TO	10 TO	7 TO	5 TO	10,5 TO	5 TO
DSS M 30 / FE.DSS M30	7,3 TO	14,6 TO	7,3 TO	14,6 TO	10,2 TO	7,3 TO	15,3 TO	7,3 TO
DSS M 33 / FE.DSS M33	8 TO	16 TO	8 TO	16 TO	11,2 TO	8 TO	16,8 TO	8 TO
DSS M 36 / FE.DSS M36	10 TO	20 TO	10 TO	20 TO	14 TO	10 TO	21 TO	10 TO
DSS M 36x3	10 TO	20 TO	10 TO	20 TO	14 TO	10 TO	21 TO	10 TO
DSS M 39 / FE.DSS M39	10 TO	20 TO	10 TO	20 TO	14 TO	10 TO	21 TO	10 TO
DSS M 42 / FE.DSS M42	12,5 TO	25 TO	12,5 TO	25 TO	17,5 TO	12,5 TO	26,3 TO	12,5 TO
DSS M 42x3	12,5 TO	25 TO	12,5 TO	25 TO	17,5 TO	12,5 TO	26,3 TO	12,5 TO
DSS M 45 / FE.DSS M45	15 TO	30 TO	15 TO	30 TO	21 TO	15 TO	31,5 TO	15 TO
DSS M48 / FE.DSS M48	20 TO	40 TO	20 TO	40 TO	28 TO	20 TO	42 TO	20 TO
DSS M 48x3	20 TO	40 TO	20 TO	40 TO	28 TO	20 TO	42 TO	20 TO
DSS M 48x4	20 TO	40 TO	20 TO	40 TO	28 TO	20 TO	42 TO	20 TO
DSS M 52 / FE.DSS M52	20 TO	40 TO	20 TO	40 TO	28 TO	20 TO	42 TO	20 TO
DSS M 56	25 TO	50 TO	25 TO	50 TO	35 TO	25 TO	52,5 TO	25 TO
DSS M 56x4	25 TO	50 TO	25 TO	50 TO	35 TO	25 TO	52,5 TO	25 TO
DSS M 64	32,1 TO	64,2 TO	32,1 TO	64,2 TO	44,9 TO	32,1 TO	67,4 TO	32,1 TO
DSS M 64x4	32,1 TO	64,2 TO	32,1 TO	64,2 TO	44,9 TO	32,1 TO	67,4 TO	32,1 TO
DSS M 72	25 TO	50 TO	25 TO	50 TO	35 TO	25 TO	52,5 TO	25 TO
DSS M 72x4	25 TO	50 TO	25 TO	50 TO	35 TO	25 TO	52,5 TO	25 TO
DSS M 80	32,1 TO	64,2 TO	32,1 TO	64,2 TO	44,9 TO	32,1 TO	67,4 TO	32,1 TO
DSS M 90	32,1 TO	64,2 TO	32,1 TO	64,2 TO	44,9 TO	32,1 TO	67,4 TO	32,1 TO
DSS M 100	32,1 TO	64,2 TO	32,1 TO	64,2 TO	44,9 TO	32,1 TO	67,4 TO	32,1 TO
FE.DSS U100	10,000 LBS	20,000 LBS	10,000 LBS	20,000 LBS	14,000 LBS	10,000 LBS	21,000 LBS	10,000 LBS
DSS U 125 / FE.DSS U125	14,000 LBS	28,000 LBS	14,000 LBS	28,000 LBS	19,600 LBS	14,000 LBS	29,400 LBS	14,000 LBS
DSS U 138 / FE.DSS U138	20,000 LBS	40,000 LBS	20,000 LBS	40,000 LBS	28,000 LBS	20,000 LBS	42,000 LBS	20,000 LBS
DSS U 150 / FE.DSS U150	20,000 LBS	40,000 LBS	20,000 LBS	40,000 LBS	28,000 LBS	20,000 LBS	42,000 LBS	20,000 LBS
DSS U 200 / FE.DSS U200	50,000 LBS	100,000 LBS	50,000 LBS	100,000 LBS	70,000 LBS	50,000 LBS	105,000 LBS	50,000 LBS

T.P.G. serwis

TPG Serwis
ul. Plonów 21
41-200 Sosnowiec

tel. 32 360 76 14
fax.+48 32 265 81 26
kom. 602 116 203

biuro@tpg.com.pl
www.tpg.com.pl

CODIPRO

SAFETY SWIVEL HOIST RING
BEZPEČNÉ ZVEDÁNÍ POMOCÍ OTOČNÝCH ŠROUBOVACÍCH BODŮ
BEZPIECZNE PODNOSZENIE PRZY UŻYCIU ŚRUB OBROTOWYCH
BIZTONSÁGOS EMELÉS FORGÓGYŰRŰVEL

Mega DSS

Maximum load P (in To) Maximální nosnost P (v tunách) Maksymalna nośność P (w tonach) Maximális teherbírás P (tonna) A° max = 60°								
Lifting type Způsob zvedání Rodzaj podnoszenia Emelés típusa				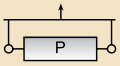				
Number of rings Počet šroubů Ilość śrub Gyűrűk száma	1	2	1	2	2	2	4	4
Lifting angle Úhel zvedání Kąt podnoszenia Emelési szög	0°	0°	90°	90°	45°	60°	45°	60°
M 64	33 TO	66 TO	33 TO	66 TO	46 TO	33 TO	69 TO	33 TO
M 72	35 TO	70 TO	35 TO	70 TO	49 TO	35 TO	74 TO	35 TO
M 72x4	35 TO	70 TO	35 TO	70 TO	49 TO	35 TO	74 TO	35 TO
M 80	40 TO	80 TO	40 TO	80 TO	56 TO	40 TO	84 TO	40 TO
M 90	45 TO	90 TO	45 TO	90 TO	63 TO	45 TO	95 TO	45 TO
M 100	50 TO	100 TO	50 TO	100 TO	70 TO	50 TO	105 TO	50 TO
U 225	55,000 LBS	110,000 LBS	55,000 LBS	110,000 LBS	77,000 LBS	55,000 LBS	115,500 LBS	55,000 LBS
U 250	70,000 LBS	140,000 LBS	70,000 LBS	140,000 LBS	98,000 LBS	70,000 LBS	147,000 LBS	70,000 LBS
U 275	75,000 LBS	150,000 LBS	75,000 LBS	150,000 LBS	105,000 LBS	75,000 LBS	157,500 LBS	75,000 LBS
U 300	80,000 LBS	160,000 LBS	80,000 LBS	160,000 LBS	112,000 LBS	80,000 LBS	168,000 LBS	80,000 LBS
U 325	90,000 LBS	180,000 LBS	90,000 LBS	180,000 LBS	126,000 LBS	90,000 LBS	189,000 LBS	90,000 LBS
U 350	95,000 LBS	190,000 LBS	95,000 LBS	190,000 LBS	133,000 LBS	95,000 LBS	199,500 LBS	95,000 LBS
U 375	100,000 LBS	200,000 LBS	100,000 LBS	200,000 LBS	140,000 LBS	100,000 LBS	210,000 LBS	100,000 LBS
U 400	110,000 LBS	220,000 LBS	110,000 LBS	220,000 LBS	154,000 LBS	110,000 LBS	231,000 LBS	110,000 LBS

T.P.G. serwis

TPG Serwis
ul. Plonów 21
41-200 Sosnowiec

tel. 32 360 76 14
fax.+48 32 265 81 26
kom. 602 116 203

biuro@tpg.com.pl
www.tpg.com.pl

EURO-QUALITY SYSTEM ISO 9001
EURO-QUALITY SYSTEM ISO 14001

CODIPRO

SAFETY SWIVEL HOIST RING
BEZPEČNÉ ZVEDÁNÍ POMOCÍ OTOČNÝCH ŠROUBOVACÍCH BODŮ
BEZPIECZNE PODNOSZENIE PRZY UŻYCIU ŚRUB OBROTOWYCH
BIZTONSÁGOS EMELÉS FORGÓGYŰRŰVEL

SS.DSS / SS.FE.DSS

Maximum load P (in To)
Maximální nosnost P (v tunách)
Maksymalna nośność P (w tonach)
Maximális teherbírás P (tonna)

A° max = 60°

Lifting type Způsob zvedání Rodzaj podnoszenia Emelés típusa				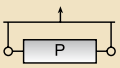			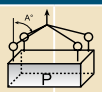	
Number of rings Počet šroubů Ilość śrub Gyűrűk száma	1	2	1	2	2	2	4	4
Lifting angle Úhel zvedání Kąt podnoszenia Emelési szög	0°	0°	90°	90°	45°	60°	45°	60°
SS.FE.DSS M24	2,7 TO	5,4 TO	2,7 TO	5,4 TO	3,8 TO	2,7 TO	5,7 TO	2,7 TO
SS.FE.DSS M27	2,8 TO	5,6 TO	2,8 TO	5,6 TO	3,9 TO	2,8 TO	5,9 TO	2,8 TO
SS.DSS M 30 / SS.FE.DSS M 30	3,5 TO	7 TO	3,5 TO	7 TO	4,9 TO	3,5 TO	7,3 TO	3,5 TO
SS.DSS M 33 / SS.FE.DSS M 33	3,5 TO	7 TO	3,5 TO	7 TO	4,9 TO	3,5 TO	7,3 TO	3,5 TO
SS.DSS M 36 / SS.FE.DSS M 36	5 TO	10 TO	5 TO	10 TO	7 TO	5 TO	10,5 TO	5 TO
SS.DSS M 36x3	5 TO	10 TO	5 TO	10 TO	7 TO	5 TO	10,5 TO	5 TO
SS.DSS M 39	5 TO	10 TO	5 TO	10 TO	7 TO	5 TO	10,5 TO	5 TO
SS.DSS M 42	6 TO	12 TO	6 TO	12 TO	8,4 TO	6 TO	12,6 TO	6 TO
SS.DSS M 42x3	6 TO	12 TO	6 TO	12 TO	8,4 TO	6 TO	12,6 TO	6 TO
SS.DSS M 45	6 TO	12 TO	6 TO	12 TO	8,4 TO	6 TO	12,6 TO	6 TO
SS.DSS U 100 / SS.FE.DSS U 100	6,000 LBS	12,000 LBS	6,000 LBS	12,000 LBS	8,400 LBS	6,000 LBS	12,600 LBS	6,000 LBS
SS.DSS U 125 / SS.FE.DSS U 125	7,500 LBS	15,000 LBS	7,500 LBS	15,000 LBS	10,500 LBS	7,500 LBS	15,750 LBS	7,500 LBS
SS.DSS U 138 / SS.FE.DSS U 138	7,500 LBS	15,000 LBS	7,500 LBS	15,000 LBS	10,500 LBS	7,500 LBS	15,750 LBS	7,500 LBS
SS.DSS U 150	11,000 LBS	22,000 LBS	11,000 LBS	22,000 LBS	15,400 LBS	11,000 LBS	23,100 LBS	11,000 LBS

T.P.G. serwis

TPG Serwis
ul. Plonów 21
41-200 Sosnowiec

tel. 32 360 76 14
fax.+48 32 265 81 26
kom. 602 116 203

biuro@tpg.com.pl
www.tpg.com.pl

TSR

- Maximal articulation
- Move the hook away from the load to lift
- Optimal hook position

- Maximální rozsah manipulace
- Hák odsunutý od místa spojení umožňuje zvedání
- Optimální poloha háku

- Pełny zakres manipulacji
- Hak odsunięty od połączenia umożliwia podnoszenie
- Optymalne położenie haka

- Teljes manipulációs tartomámy
- Csatlakoztástól eltolt kampó lehetővé teszi az emelést
- Optimális kampó pozíció

www.codipro.net ▪ info@codipro.net

PATENTS FILED ▮ PATENTOVANÝ ▮ OPATENTOWANA ▮ SZABADALMAZTATOTT

06.2011

TSR

TRIPLE SWIVEL RING
ŠROUBOVACÍ BOD OTOČNÝ VE TŘECH ROVINÁCH
ŚRUBA OBROTOWA W TRZECH PŁASZCZYZNACH
TRIPLA FORGÓGYŰRŰ

HIGH TENSILE ▮ VYSOKÁ PEVNOST V TAHU ▮ WYSOKA WYTRZYMAŁOŚĆ NA ROZCIĄGANIE ▮ MAGAS SZAKÍTÓSZILÁRDSÁG

Class > 8 ▮ Třída oceli >8 ▮ Klasa stali >8 ▮ Acél osztálya >8

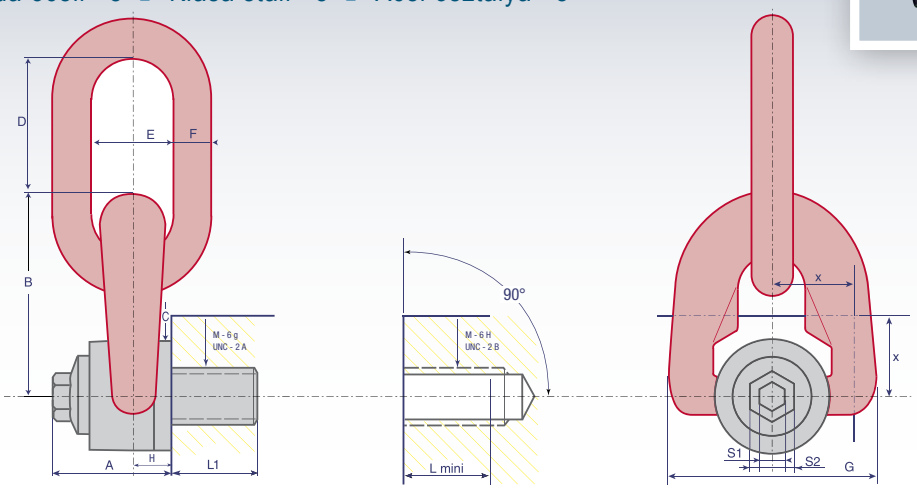

www.codipro.net

1,000 LBS = 0,4536 TO

Reference Katalogové číslo Numer katalogowy Katálogusszám	WLL Dovolené pracovní zatížení (WLL) DOR WLL (megengedett munkaterhelés)	Safety factor Koeficient bezpečnosti Współczynnik bezpieczeństwa Biztonsági tényező	Diameter Průmér Średnica Átmérő	ø	P	standard standard norma szabvány L1	N.m FootLBS	x	S1	S2	A	B	C	D	E	F	G	H	Weight Váha Ciężar Súly
TSR M 8	0,3 TO	5	M8 (x1,25)			14	6	18	8	16	33	56	30	41	25	10	58	9,5	0,4 Kg
TSR M 10	0,6 TO	5	M10 (x1,50)			17	10	18	8	16	33	56	30	41	25	10	58	9,5	0,4 Kg
TSR M 12	1 TO	5	M12 (x1,75)			21	15	18	8	16	33	56	30	41	25	10	58	9,5	0,4 Kg
TSR M 14	1,3 TO	5	M14 (x2)			23	30	24	8	20	45	76	45	56	37	14	79	13	1,1 Kg
TSR M 16	1,6 TO	5	M16 (x2)			27	50	24	8	20	45	76	45	56	37	14	79	13	1,2 Kg
TSR M 18	2 TO	5	M18 (x2,5)			27	70	28	8	20	45	76	45	56	37	14	79	13	1,2 Kg
TSR M 20	2,5 TO	5	M20 (x2,5)			30	100	28	8	20	45	76	45	56	37	14	79	13	1,2 Kg
TSR M 22	3 TO	5	M22 (x2,5)			33	120	45	14	24	62	105	60	80	45	20	106	19	2,8 Kg
TSR M 24	4 TO	5	M24 (x3)			36	160	45	14	24	62	105	60	80	45	20	106	19	2,9 Kg
TSR M 27	5 TO	5	M27 (x3)			36	200	45	14	24	62	105	60	80	45	20	106	19	2,9 Kg
TSR M 30	6,3 TO	5	M30 (x3,5)			45	250	45	14	24	62	105	60	80	45	20	106	19	3 Kg
TSR M 36	10 TO	5	M36 (x4)			54	320	54	19	30	81	140	80	111	71	30	148	26,5	7,6 Kg
TSR M 42	12,5 TO	5	M42 (x4,5)			63	400	58	19	30	84	146	80	111	71	30	148	26,5	7,8 Kg
TSR M 48	20 TO	4	M48 (x5)			68	600	69	19	30	100	178	110	135	90	42	180	33	17,5 Kg
TSR M 56	22 TO	4	M56 (x5,5)			78	600	73	19	30	104	184	110	135	90	42	190	33	18 Kg
TSR U 516	650 LBS	5	UNC 5/16”-18			15	7 FL	18	5/16”	5/8”	33	56	30	41	25	10	58	9,5	0,4 Kg
TSR U 038	1,200 LBS	5	UNC 3/8”-16			17	8 FL	18	5/16”	5/8”	33	56	30	41	25	10	58	9,5	0,4 Kg
TSR U 050	2,200 LBS	5	UNC 1/2”-13			21	12 FL	18	5/16”	5/8”	33	56	30	41	25	10	58	9,5	0,4 Kg
TSR U 058	3,800 LBS	5	UNC 5/8”-11			27	40 FL	24	5/16”	20	45	75	45	56	37	14	79	13	1,1 Kg
TSR U 075	5,500 LBS	5	UNC 3/4”-10			30	80 FL	24	5/16”	20	45	75	45	56	37	14	79	13	1,2 Kg
TSR U 078	6,600 LBS	5	UNC 7/8”-9			33	100 FL	41	9/16”	24	62	84	60	80	45	20	106	19	2,7 Kg
TSR U 100	10,000 LBS	5	UNC 1”-8			36	125 FL	41	9/16”	24	62	84	60	80	45	20	106	19	2,8 Kg
TSR U 125	14,000 LBS	5	UNC 1”1/4-7			46	200 FL	41	9/16”	24	84	146	80	111	71	30	106	26,5	7,1 Kg
TSR U 150	20,000 LBS	5	UNC 1”1/2-6			61	300 FL	54	3/4”	30	84	146	80	111	71	30	148	26,5	7,7 Kg
TSR U 200	50,000 LBS	4	UNC 2”-4 1/2			76	450 FL	66	3/4”	30	104	184	110	135	90	42	190	33	17,7 Kg

Other variants of the fixing axis available upon request / Jiné varianty šroubů k dispozici na vyžádání / Inne warianty mocowań dostępne na życzenie / További rögzítési lehetőségek rendelésre

EURO-QUALITY SYSTEM ISO 9001

EURO-QUALITY SYSTEM ISO 14001

T.P.G. serwis

TPG Serwis
ul. Plonów 21
41-200 Sosnowiec

tel. 32 360 76 14
fax.+48 32 265 81 26
kom. 602 116 203

biuro@tpg.com.pl
www.tpg.com.pl

PATENTS FILED ▮ PATENTOVANÝ ▮ OPATENTOWANA ▮ SZABADALMAZTATOTT

06.2011

TSR+C

TRIPLE SWIVEL RING + CENTRING

ŠROUBOVACÍ BOD OTOČNÝ VE TŘECH ROVINÁCH + CENTRING

ŚRUBA OBROTOWA W TRZECH PŁASZCZYZNACH + CENTRING

TRIPLA FORGÓGYŰRŰ + CENTRÍROZÁS

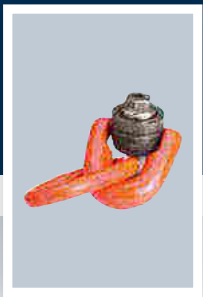

HIGH TENSILE ▮ VYSOKÁ PEVNOST V TAHU ▮ WYSOKA WYTRZYMAŁOŚĆ NA ROZCIĄGANIE ▮ MAGAS SZAKÍTÓSZILÁRDSÁG

Class > 8 ▮ Třída oceli >8 ▮ Klasa stali >8 ▮ Acél osztálya >8

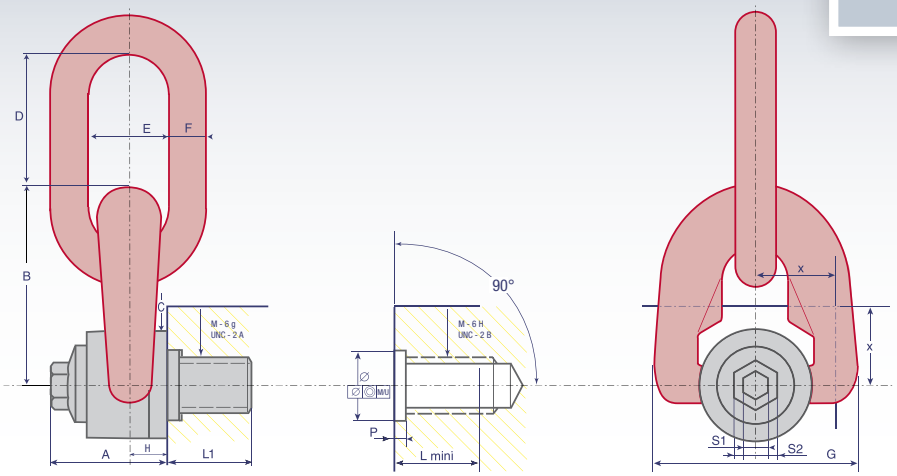

www.codipro.net

1,000 LBS = 0,4536 TO

Reference Katalogové číslo Numer katalogowy Katalógusszám	WLL Dovolené pracovní zatížení (WLL) DOR WLL (megengedett munkaterhelés)	Safety factor Koeficient bezpečnosti Współczynnik bezpieczeństwa Biztonsági tényező	Diameter Průměr Średnica Átmérő	ø	P	standard standard norma szabvány L1	N.m FootLBS	x	S1	S2	A	B	C	D	E	F	G	H	Weight Váha Ciężar Súly
TSR+C M 8	0,3 TO	5	M8 (x1,25)	$16^{+0,25}_{0}$	$3^{+1}_{+0,5}$	14	6	18	8	16	33	56	30	41	25	10	58	9,5	0,4 Kg
TSR+C M 10	0,6 TO	5	M10 (x1,50)	$20^{+0,25}_{0}$	$3^{+1}_{+0,5}$	17	10	18	8	16	33	56	30	41	25	10	58	9,5	0,4 Kg
TSR+C M 12	1 TO	5	M12 (x1,75)	$20^{+0,25}_{0}$	$3^{+1}_{+0,5}$	21	15	18	8	16	33	56	30	41	25	10	58	9,5	0,4 Kg
TSR+C M 14	1,3 TO	5	M14 (x2)	$20^{+0,25}_{0}$	$3^{+1}_{+0,5}$	23	30	24	8	20	45	76	45	56	37	14	79	13	1,1 Kg
TSR+C M 16	1,6 TO	5	M16 (x2)	$20^{+0,25}_{0}$	$3^{+1}_{+0,5}$	27	50	24	8	20	45	76	45	56	37	14	79	13	1,2 Kg
TSR+C M 18	2 TO	5	M18 (x2,5)	$30^{+0,30}_{0}$	$3^{+1}_{+0,5}$	27	70	28	8	20	45	76	45	56	37	14	79	13	1,2 Kg
TSR+C M 20	2,5 TO	5	M20 (x2,5)	$30^{+0,30}_{0}$	$3^{+1}_{+0,5}$	30	100	28	8	20	45	76	45	56	37	14	79	13	1,2 Kg
TSR+C M 22	3 TO	5	M22 (x2,5)	$30^{+0,30}_{0}$	$4^{+1}_{+0,5}$	33	120	45	14	24	62	105	60	80	45	20	106	19	2,8 Kg
TSR+C M 24	4 TO	5	M24 (x3)	$30^{+0,30}_{0}$	$4^{+1}_{+0,5}$	36	160	45	14	24	62	105	60	80	45	20	106	19	2,9 Kg
TSR+C M 27	5 TO	5	M27 (x3)	$30^{+0,30}_{0}$	$4^{+1}_{+0,5}$	36	200	45	14	24	62	105	60	80	45	20	106	19	2,9 Kg
TSR+C M 30	6,3 TO	5	M30 (x3,5)	$36^{+0,30}_{0}$	$4^{+1}_{+0,5}$	45	250	45	14	24	62	105	60	80	45	20	106	19	3 Kg
TSR+C M 36	10 TO	5	M36 (x4)	$48^{+0,50}_{0,10}$	$6^{+1}_{+0,5}$	54	320	54	19	30	81	140	80	111	71	30	148	26,5	7,6 Kg
TSR+C M 42	12,5 TO	5	M42 (x4,5)	$48^{+0,50}_{+0,10}$	$6^{+1}_{+0,5}$	63	400	58	19	30	84	146	80	111	71	30	148	26,5	7,8 Kg
TSR+C M 48	20 TO	4	M48 (x5)	$64^{+0,60}_{+0,10}$	$8^{+1}_{+0,5}$	68	600	69	19	30	100	178	110	135	90	42	180	33	17,5 Kg
TSR+C M 56	22 TO	4	M56 (x5,5)	$64^{+0,60}_{+0,10}$	$8^{+1}_{+0,5}$	78	600	73	19	30	104	184	110	135	90	42	190	33	18 Kg
TSR+C U 516	650 LBS	5	UNC 5/16”-18	$20^{+0,25}_{0}$	$3^{+1}_{+0,5}$	15	$7_{F.L}$	18	5/16”	5/8”	33	56	30	41	25	10	58	9,5	0,4 Kg
TSR+C U 038	1,200 LBS	5	UNC 3/8”-16	$20^{+0,25}_{0}$	$3^{+1}_{+0,5}$	17	$8_{F.L}$	18	5/16”	5/8”	33	56	30	41	25	10	58	9,5	0,4 Kg
TSR+C U 050	2,200 LBS	5	UNC 1/2”-13	$20^{+0,25}_{0}$	$3^{+1}_{+0,5}$	21	$12_{F.L}$	18	5/16”	5/8”	33	56	30	41	25	10	58	9,5	0,4 Kg
TSR+C U 058	3,800 LBS	5	UNC 5/8”-11	$20^{+0,25}_{0}$	$3^{+1}_{+0,5}$	27	$40_{F.L}$	24	5/16”	20	45	75	45	56	37	14	79	13	1,1 Kg
TSR+C U 075	5,500 LBS	5	UNC 3/4”-10	$30^{+0,30}_{0}$	$3^{+1}_{+0,5}$	30	$80_{F.L}$	24	5/16”	20	45	75	45	56	37	14	79	13	1,2 Kg
TSR+C U 078	6,600 LBS	5	UNC 7/8”-9	$30^{+0,30}_{0}$	$4^{+1}_{+0,5}$	33	$100_{F.L}$	41	9/16”	24	62	84	60	80	45	20	106	19	2,7 Kg
TSR+C U 100	10,000 LBS	5	UNC 1”-8	$30^{+0,30}_{0}$	$4^{+1}_{+0,5}$	36	$125_{F.L}$	41	9/16”	24	62	84	60	80	45	20	106	19	2,8 Kg
TSR+C U 125	14,000 LBS	5	UNC 1”1/4-7	$36^{+0,30}_{0}$	$4^{+1}_{+0,5}$	46	$200_{F.L}$	41	9/16”	24	84	146	80	111	71	30	106	26,5	7,1 Kg
TSR+C U 150	20,000 LBS	5	UNC 1”1/2-6	$48^{+0,50}_{+0,10}$	$6^{+1}_{+0,5}$	61	$300_{F.L}$	54	3/4”	30	84	146	80	111	71	30	148	26,5	7,7 Kg
TSR+C U 200	50,000 LBS	4	UNC 2”-4 1/2	$64^{+0,50}_{+0,10}$	$8^{+1}_{+0,5}$	76	$450_{F.L}$	66	3/4”	30	104	184	110	135	90	42	190	33	17,7 Kg

Other variants of the fixing axis available upon request / Jiné varianty šroubů k dispozici na vyžádání / Inne warianty mocowań dostępne na życzenie / További rögzítési lehetőségek rendelésre

EURO-QUALITY SYSTEM ISO 9001

EURO-QUALITY SYSTEM ISO 14001

T.P.G. serwis

TPG Serwis
ul. Plonów 21
41-200 Sosnowiec

tel. 32 360 76 14
fax.+48 32 265 81 26
kom. 602 116 203

biuro@tpg.com.pl
www.tpg.com.pl

CODIPRO

06.2011

SAFETY SWIVEL HOIST RING
BEZPEČNÉ ZVEDÁNÍ POMOCÍ OTOČNÝCH ŠROUBOVACÍCH BODŮ
BEZPIECZNE PODNOSZENIE PRZY UŻYCIU ŚRUB OBROTOWYCH
BIZTONSÁGOS EMELÉS FORGÓGYŰRŰVEL

Maximum load P (in To)
Maximální nosnost P (v tunách)
Maksymalna nośność P (w tonach)
Maximális teherbírás P (tonna)

A° max = 60°

TSR

Lifting type Způsob zvedání Rodzaj podnoszenia Emelés típusa				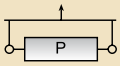				
Number of rings Počet šroubů Ilość śrub Gyűrűk száma	1	2	1	2	2	2	4	4
Lifting angle Úhel zvedání Kąt podnoszenia Emelési szög	0°	0°	90°	90°	45°	60°	45°	60°
TSR M 8	0,3 TO	0,6 TO	0,3 TO	0,6 TO	0,4 TO	0,3 TO	0,6 TO	0,3 TO
TSR M 10	0,6 TO	1,2 TO	0,6 TO	1,2 TO	0,8 TO	0,6 TO	1,3 TO	0,6 TO
TSR M 12	1 TO	2 TO	1 TO	2 TO	1,4 TO	1 TO	2,1 TO	1 TO
TSR M 14	1,3 TO	2,6 TO	1,3 TO	2,6 TO	1,8 TO	1,3 TO	2,7 TO	1,3 TO
TSR M 16	1,6 TO	3,2 TO	1,6 TO	3,2 TO	2,2 TO	1,6 TO	3,4 TO	1,6 TO
TSR M 18	2 TO	4 TO	2 TO	4 TO	2,8 TO	2 TO	4,2 TO	2 TO
TSR M 20	2,5 TO	5 TO	2,5 TO	5 TO	3,5 TO	2,5 TO	5,3 TO	2,5 TO
TSR M 22	3 TO	6 TO	3 TO	6 TO	4,2 TO	3 TO	6,3 TO	3 TO
TSR M 24	4 TO	8 TO	4 TO	8 TO	5,6 TO	4 TO	8,4 TO	4 TO
TSR M 27	5 TO	10 TO	5 TO	10 TO	7 TO	5 TO	10,5 TO	5 TO
TSR M 30	6,3 TO	12,6 TO	6,3 TO	12,6 TO	8,8 TO	6,3 TO	13,2 TO	6,3 TO
TSR M 36	10 TO	20 TO	10 TO	20 TO	14 TO	10 TO	21 TO	10 TO
TSR M 42	12,5 TO	25 TO	12,5 TO	25 TO	17,5 TO	12,5 TO	26,3 TO	12,5 TO
TSR M 48	20 TO	40 TO	20 TO	40 TO	28 TO	20 TO	42 TO	20 TO
TSR M 56	22 TO	44 TO	22 TO	44 TO	30,8 TO	22 TO	46,2 TO	22 TO
TSR U 516	650 LBS	1,300 LBS	650 LBS	1,300 LBS	910 LBS	650 LBS	1,365 LBS	650 LBS
TSR U 038	1,200 LBS	2,400 LBS	1,200 LBS	2,400 LBS	1,680 LBS	1,200 LBS	2,520 LBS	1,200 LBS
TSR U 050	2,200 LBS	4,400 LBS	2,200 LBS	4,400 LBS	3,080 LBS	2,200 LBS	4,620 LBS	2,200 LBS
TSR U 058	3,800 LBS	7,600 LBS	3,800 LBS	7,600 LBS	5,320 LBS	3,800 LBS	7,980 LBS	3,800 LBS
TSR U 075	5,500 LBS	11,000 LBS	5,500 LBS	11,000 LBS	7,700 LBS	5,500 LBS	11,550 LBS	5,500 LBS
TSR U 078	6,600 LBS	13,200 LBS	6,600 LBS	13,200 LBS	9,240 LBS	6,600 LBS	13,860 LBS	6,600 LBS
TSR U 100	10,000 LBS	20,000 LBS	10,000 LBS	20,000 LBS	14,000 LBS	10,000 LBS	21,000 LBS	10,000 LBS
TSR U 125	14,000 LBS	28,000 LBS	14,000 LBS	28,000 LBS	19,600 LBS	14,000 LBS	29,400 LBS	14,000 LBS
TSR U 150	20,000 LBS	40,000 LBS	20,000 LBS	40,000 LBS	28,000 LBS	20,000 LBS	42,000 LBS	20,000 LBS
TSR U 200	50,000 LBS	100,000 LBS	50,000 LBS	100,000 LBS	70,000 LBS	50,000 LBS	105,000 LBS	50,000 LBS

T.P.G. serwis

TPG Serwis
ul. Plonów 21
41-200 Sosnowiec

tel. 32 360 76 14
fax.+48 32 265 81 26
kom. 602 116 203

biuro@tpg.com.pl
www.tpg.com.pl

CODIPRO

DSP

- Compact
- Possibility of adapting other lifting accessories
- Double way of screwing

- Kompaktní
- Možnost připojení dalšího příslušenství pro zvedání
- Dva druhy upevnění

- Kompaktowa
- Możliwość przystosowania innych akcesoriów do podnoszenia
- Dwa rodzaje mocowania

- Kompakt
- Egyéb emelési tartozékok is alkalmazhatók
- Kétféle rögzítési mód

www.codipro.net ▪ info@codipro.net

PATENTS FILED ▮ PATENTOVANÝ ▮ OPATENTOWANA ▮ SZABADALMAZTATOTT

06.2011

DSP

DOUBLE SWIVEL LIFTING POINT
VÁZACÍ BOD OTOČNÝ VE DVOU ROVINÁCH
PUNKT PODNOSZENIA O DWÓCH PŁASZCZYZNACH OBROTU
DUPLA FORGATHATÓ EMELÉSI PONT

HIGH TENSILE ▮ VYSOKÁ PEVNOST V TAHU ▮ WYSOKA WYTRZYMAŁOŚĆ NA ROZCIĄGANIE ▮ MAGAS SZAKÍTÓSZILÁRDSÁG

Class > 8 ▮ Třída oceli >8 ▮ Klasa stali >8 ▮ Acél osztálya >8

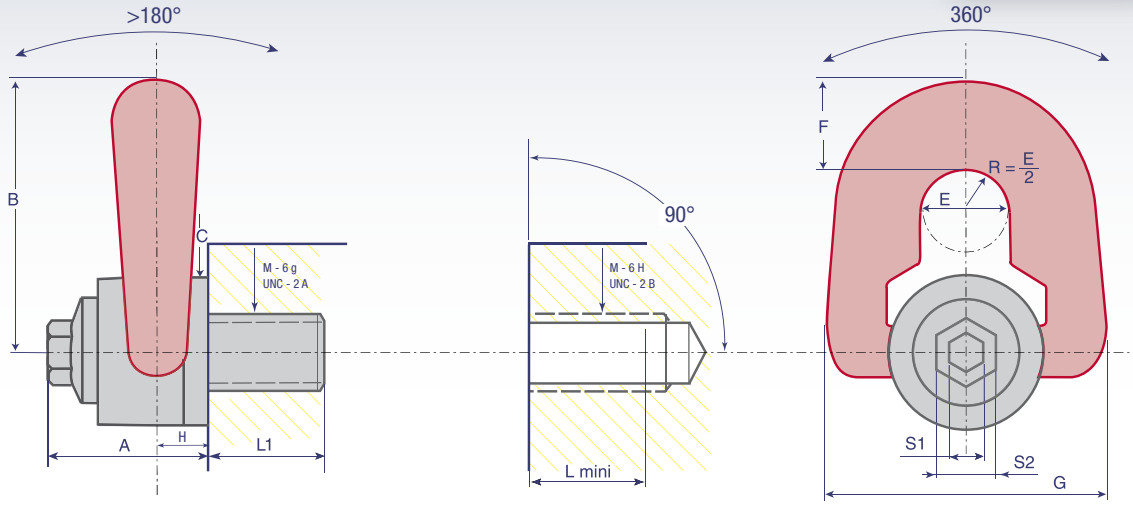

www.codipro.net

1,000 LBS = 0,4536 TO

Reference Katalogové číslo Numer katalogowy Katalógusszám	WLL Dovolené pracovní zatížení (WLL) DOR WLL (megengedett munkaterhelés)	Safety factor Koeficient bezpečnosti Współczynnik bezpieczeństwa Biztonsági tényező	Diameter Průměr Średnica Átmérő	ø	P	standard standard norma szabvány L1	N.m FootLBS	S1	S2	A	B	C	E	F	G	H	Weight Váha Ciężar Súly
DSP M 8	0,3 TO	5	M8 (x1,25)			14	6	8	16	33	56	30	19	19	58	9,5	0,3 Kg
DSP M 10	0,6 TO	5	M10 (x1,50)			17	10	8	16	33	56	30	19	19	58	9,5	0,3 Kg
DSP M 12	1 TO	5	M12 (x1,75)			21	15	8	16	33	56	30	19	19	58	9,5	0,3 Kg
DSP M 14	1,3 TO	5	M14 (x2)			23	30	8	20	45	76	45	25	27	79	13	0,9 Kg
DSP M 16	1,6 TO	5	M16 (x2)			27	50	8	20	45	76	45	25	27	79	13	0,9 Kg
DSP M 18	2 TO	5	M18 (x2,5)			27	70	8	20	45	76	45	25	27	79	13	1 Kg
DSP M 20	2,5 TO	5	M20 (x2,5)			30	100	8	20	45	76	45	25	27	79	13	1 Kg
DSP U 516	650 LBS	5	UNC 5/16”-18			15	7 F.L	5/16”	5/8”	33	56	30	19	19	58	9,5	0,3 Kg
DSP U 038	1,200 LBS	5	UNC 3/8”-16			17	8 F.L	5/16”	5/8”	33	56	30	19	19	58	9,5	0,3 Kg
DSP U 050	2,200 LBS	5	UNC 1/2”-13			21	12 F.L	5/16”	5/8”	33	56	30	19	19	58	9,5	0,3 Kg
DSP U 058	3,800 LBS	5	UNC 5/8”-11			27	40 F.L	5/16”	20	45	76	45	25	27	79	13	1 Kg
DSP U 075	5,500 LBS	5	UNC 3/4”-10			30	80 F.L	5/16”	20	45	76	45	25	27	79	13	1 Kg

Other variants of the fixing axis available upon request / Jiné varianty šroubů k dispozici na vyžádání / Inne warianty mocowań dostępne na życzenie / További rögzítési lehetőségek rendelésre

EURO-QUALITY SYSTEM ISO 9001

EURO-QUALITY SYSTEM ISO 14001

T.P.G. serwis

TPG Serwis
ul. Plonów 21
41-200 Sosnowiec

tel. 32 360 76 14
fax.+48 32 265 81 26
kom. 602 116 203

biuro@tpg.com.pl
www.tpg.com.pl

PATENTS FILED ▮ PATENTOVANÝ ▮ OPATENTOWANA ▮ SZABADALMAZTATOTT

06.2011

DSP+C

DOUBLE SWIVEL LIFTING POINT + CENTRING
VÁZACÍ BOD OTOČNÝ VE DVOU ROVINÁCH + CENTRING
PUNKT PODNOSZENIA O DWÓCH PŁASZCZYZNACH OBROTU + CENTRING
DUPLA FORGATHATÓ EMELÉSI PONT + CENTRÍROZÁS

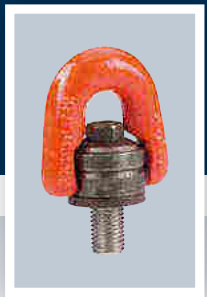

HIGH TENSILE ▮ VYSOKÁ PEVNOST V TAHU ▮ WYSOKA WYTRZYMAŁOŚĆ NA ROZCIĄGANIE ▮ MAGAS SZAKÍTÓSZILÁRDSÁG

Class > 8 ▮ Třída oceli >8 ▮ Klasa stali >8 ▮ Acél osztálya >8

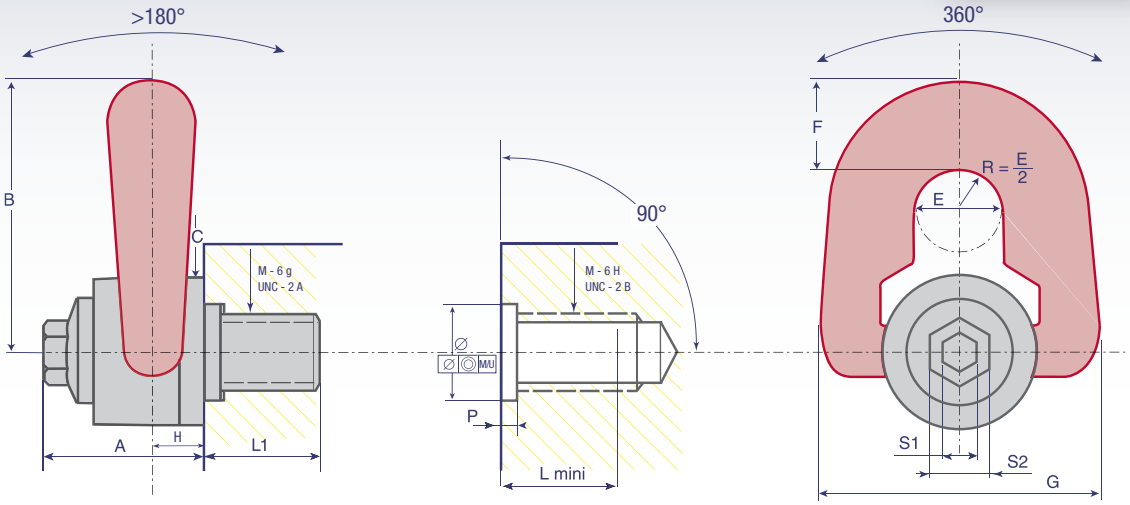

www.codipro.net

1,000 LBS = 0,4536 TO

Reference Katalogové číslo Numer katalogowy Katalógusszám	WLL Dovolené pracovní zatížení (WLL) DOR WLL (megengedett munkaterhelés)	Safety factor Koeficient bezpečnosti Współczynnik bezpieczeństwa Biztonsági tényező	Diameter Průměr Średnica Átmérő	ø	P	standard standard norma szabvány L1	N.m FootLBS	S1	S2	A	B	C	E	F	G	H	Weight Váha Ciężar Súly
DSP+C M 8	0,3 TO	5	M8 (x1,25)	16 $^{+0,25}_{0}$	3 $^{+1}_{+0,5}$	14	6	8	16	33	56	30	19	19	58	9,5	0,3 Kg
DSP+C M 10	0,6 TO	5	M10 (x1,50)	20 $^{+0,25}_{0}$	3 $^{+1}_{+0,5}$	17	10	8	16	33	56	30	19	19	58	9,5	0,3 Kg
DSP+C M 12	1 TO	5	M12 (x1,75)	20 $^{+0,25}_{0}$	3 $^{+1}_{+0,5}$	21	15	8	16	33	56	30	19	19	58	9,5	0,3 Kg
DSP+C M 14	1,3 TO	5	M14 (x2)	20 $^{+0,25}_{0}$	3 $^{+1}_{+0,5}$	23	30	8	20	45	76	45	25	27	79	13	0,9 Kg
DSP+C M 16	1,6 TO	5	M16 (x2)	20 $^{+0,25}_{0}$	3 $^{+1}_{+0,5}$	27	50	8	20	45	76	45	25	27	79	13	0,9 Kg
DSP+C M 18	2 TO	5	M18 (x2,5)	30 $^{+0,30}_{0}$	3 $^{+1}_{+0,5}$	27	70	8	20	45	76	45	25	27	79	13	1 Kg
DSP+C M 20	2,5 TO	5	M20 (x2,5)	30 $^{+0,30}_{0}$	3 $^{+1}_{+0,5}$	30	100	8	20	45	76	45	25	27	79	13	1 Kg
DSP+C U 516	650 LBS	5	UNC 5/16”-18	20 $^{+0,25}_{0}$	3 $^{+1}_{+0,5}$	15	7 F.L	5/16”	5/8”	33	56	30	19	19	58	9,5	0,3 Kg
DSP+C U 038	1,200 LBS	5	UNC 3/8”-16	20 $^{+0,25}_{0}$	3 $^{+1}_{+0,5}$	17	8 F.L	5/16”	5/8”	33	56	30	19	19	58	9,5	0,3 Kg
DSP+C U 050	2,200 LBS	5	UNC 1/2”-13	20 $^{+0,25}_{0}$	3 $^{+1}_{+0,5}$	21	12 F.L	5/16”	5/8”	33	56	30	19	19	58	9,5	0,3 Kg
DSP+C U 058	3,800 LBS	5	UNC 5/8”-11	30 $^{+0,30}_{0}$	3 $^{+1}_{+0,5}$	27	40 F.L	5/16”	20	45	76	45	25	27	79	13	1 Kg
DSP+C U 075	5,500 LBS	5	UNC 3/4”-10	30 $^{+0,30}_{0}$	4 $^{+1}_{+0,5}$	30	80 F.L	5/16”	20	45	76	45	25	27	79	13	1 Kg

Other variants of the fixing axis available upon request / Jiné varianty šroubů k dispozici na vyžádání / Inne warianty mocowań dostępne na życzenie / További rögzítési lehetőségek rendelésre

EURO-QUALITY SYSTEM ISO 9001

EURO-QUALITY SYSTEM ISO 14001

T.P.G. serwis

TPG Serwis
ul. Plonów 21
41-200 Sosnowiec

tel. 32 360 76 14
fax.+48 32 265 81 26
kom. 602 116 203

biuro@tpg.com.pl
www.tpg.com.pl

CODIPRO

SAFETY SWIVEL HOIST RING
BEZPEČNÉ ZVEDÁNÍ POMOCÍ OTOČNÝCH ŠROUBOVACÍCH BODŮ
BEZPIECZNE PODNOSZENIE PRZY UŻYCIU ŚRUB OBROTOWYCH
BIZTONSÁGOS EMELÉS FORGÓGYŰRŰVEL

DSP

Maximum load P (in To) Maximální nosnost P (v tunách) Maksymalna nośność P (w tonach) Maximális teherbírás P (tonna) A° max = 60°								
Lifting type Způsob zvedání Rodzaj podnoszenia Emelés típusa				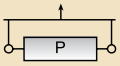				
Number of rings Počet šroubů Ilość śrub Gyűrűk száma	1	2	1	2	2	2	4	4
Lifting angle Úhel zvedání Kąt podnoszenia Emelési szög	0°	0°	90°	90°	45°	60°	45°	60°
DSP M 8	0,3 TO	0,6 TO	0,3 TO	0,6 TO	0,4 TO	0,3 TO	0,6 TO	0,3 TO
DSP M 10	0,6 TO	1,2 TO	0,6 TO	1,2 TO	0,8 TO	0,6 TO	1,3 TO	0,6 TO
DSP M 12	1 TO	2 TO	1 TO	2 TO	1,4 TO	1 TO	2,1 TO	1 TO
DSP M 14	1,3 TO	2,6 TO	1,3 TO	2,6 TO	1,8 TO	1,3 TO	2,7 TO	1,3 TO
DSP M 16	1,6 TO	3,2 TO	1,6 TO	3,2 TO	2,2 TO	1,6 TO	3,4 TO	1,6 TO
DSP M 18	2 TO	4 TO	2 TO	4 TO	2,8 TO	2 TO	4,2 TO	2 TO
DSP M 20	2,5 TO	5 TO	2,5 TO	5 TO	3,5 TO	2,5 TO	5,3 TO	2,5 TO
DSP U 516	650 LBS	1,300 LBS	650 LBS	1,300 LBS	910 LBS	650 LBS	1,365 LBS	650 LBS
DSP U 038	1,200 LBS	2,400 LBS	1,200 LBS	2,400 LBS	1,680 LBS	1,200 LBS	2,520 LBS	1,200 LBS
DSP U 050	2,200 LBS	4,400 LBS	2,200 LBS	4,400 LBS	3,080 LBS	2,200 LBS	4,620 LBS	2,200 LBS
DSP U 058	3,800 LBS	7,600 LBS	3,800 LBS	7,600 LBS	5,320 LBS	3,800 LBS	7,980 LBS	3,800 LBS
DSP U 075	5,500 LBS	11,000 LBS	5,500 LBS	11,000 LBS	7,700 LBS	5,500 LBS	11,550 LBS	5,500 LBS

T.P.G. serwis

TPG Serwis
ul. Plonów 21
41-200 Sosnowiec

tel. 32 360 76 14
fax.+48 32 265 81 26
kom. 602 116 203

biuro@tpg.com.pl
www.tpg.com.pl

CODIPRO

DSH

- Combine ring and hook into one piece
- Quick hanging
- Compatible with any kind of strand
- Avaible with latch hook

- Kombinace otočného šroubu a háku
- Rychlé zavěšení
- Přizpůsobeny každému typu lan
- Dostupný s závěsným bezpečným hákem

- Połączenie śruby i haka w jednym
- Szybkie podwieszanie
- Przystosowane do każdego rodzaju cięgna
- Dostępne z hakiem zaczepowym bezpiecznym

- Gyűrű és kampó csatlakoztatása egyben
- Gyors akasztás
- Mindenféle húzott elemhez alkalmazható
- Biztonsági akasztóhoroggal is kapható

www.codipro.net ▪ info@codipro.net

PATENTS FILED ▮ PATENTOVANÝ ▮ OPATENTOWANA ▮ SZABADALMAZTATOTT

06.2011

DSH

DOUBLE SWIVEL HOOK
ŠROUBOVACÍ BOD OTOČNÝ VE DVOU ROVINÁCH S BEZPEČNÝM HÁKEM
ŚRUBA OBROTOWA W DWÓCH PŁASZCZYZNACH Z HAKIEM BEZPIECZNYM
DUPLA FORGATHATÓ CSAVAR BIZTONSÁGI KAMPÓVAL

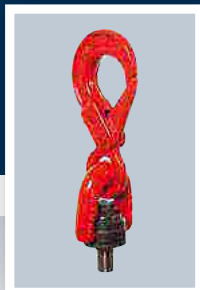

HIGH TENSILE ▮ VYSOKÁ PEVNOST V TAHU ▮ WYSOKA WYTRZYMAŁOŚĆ NA ROZCIĄGANIE ▮ MAGAS SZAKÍTÓSZILÁRDSÁG

Class > 8 ▮ Třída oceli >8 ▮ Klasa stali >8 ▮ Acél osztálya >8

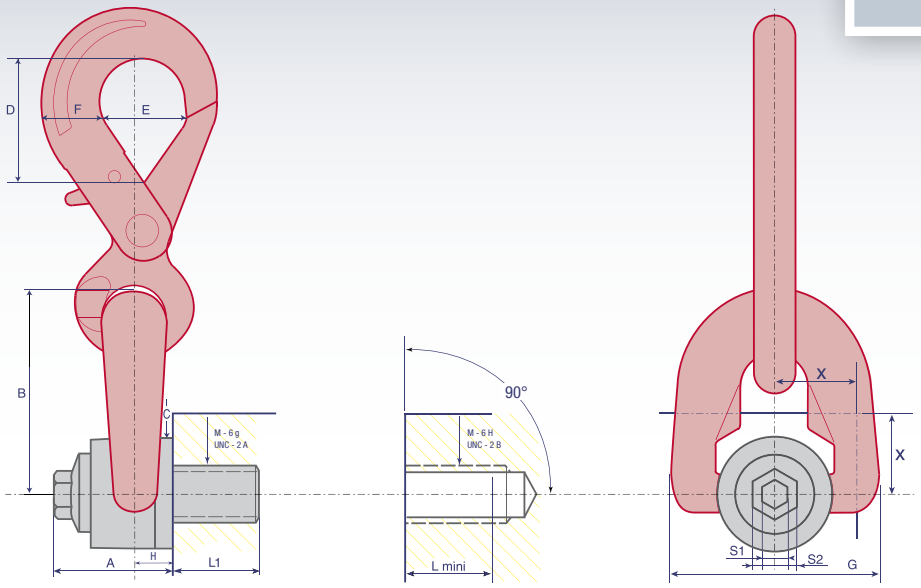

www.codipro.net

1,000 LBS = 0,4536 TO

Reference Katalogové číslo Numer katalogowy Katalógusszám	WLL Dovolené pracovní zatížení (WLL) DOR WLL (megengedett munkaterhelés)	Safety factor Koeficient bezpečnosti Współczynnik bezpieczeństwa Biztonsági tényező	Diameter Průměr Średnica Átmérő	ø	P	standard standard norma szabvány L1	N.m FootLBS	X	S1	S2	A	B	C	D	E	F	G	H	Weight Váha Ciężar Súly
DSH M 8	0,3 TO	5	M8 (x1,25)			14	6	18	8	16	33	56	30	44	32	23	58	9,5	0,8 Kg
DSH M 10	0,6 TO	5	M10 (x1,50)			17	10	18	8	16	33	56	30	44	32	23	58	9,5	0,8 Kg
DSH M 12	1 TO	5	M12 (x1,75)			21	15	18	8	16	33	56	30	44	32	23	58	9,5	0,8 Kg
DSH M 14	1,3 TO	5	M14 (x2)			23	30	24	8	20	45	76	45	58	46	29	79	13	1,9 Kg
DSH M 16	1,6 TO	5	M16 (x2)			27	50	24	8	20	45	76	45	58	46	29	79	13	2 Kg
DSH M 18	2 TO	5	M18 (x2,5)			27	70	24	8	20	45	76	45	58	46	29	79	13	2 Kg
DSH M 20	2,5 TO	5	M20 (x2,5)			30	100	24	8	20	45	76	45	58	46	29	79	13	2 Kg
DSH U 516	650 LBS	5	UNC 5/16”-18			15	$7_{F.L}$	18	5/16”	5/8”	33	56	30	44	32	23	58	9,5	0,8 Kg
DSH U 038	1,200 LBS	5	UNC 3/8”-16			17	$8_{F.L}$	18	5/16”	5/8”	33	56	30	44	32	23	58	9,5	0,8 Kg
DSH U 050	2,200 LBS	5	UNC 1/2”-13			21	$12_{F.L}$	18	5/16”	5/8”	33	56	30	44	32	23	58	9,5	0,8 Kg
DSH U 058	3,800 LBS	5	UNC 5/8”-11			27	$40_{F.L}$	24	5/16”	20	45	76	45	58	46	29	79	13	1,9 Kg
DSH U 075	5,500 LBS	5	UNC 3/4”-10			30	$80_{F.L}$	24	5/16”	20	45	76	45	58	46	29	79	13	2 Kg

Other variants of the fixing axis available upon request / Jiné varianty šroubů k dispozici na vyžádání / Inne warianty mocowań dostępne na życzenie / További rögzítési lehetőségek rendelésre

EURO-QUALITY SYSTEM ISO 9001

EURO-QUALITY SYSTEM ISO 14001

T.P.G. serwis

TPG Serwis
ul. Plonów 21
41-200 Sosnowiec

tel. 32 360 76 14
fax.+48 32 265 81 26
kom. 602 116 203

biuro@tpg.com.pl
www.tpg.com.pl

PATENTS FILED ▮ PATENTOVANÝ ▮ OPATENTOWANA ▮ SZABADALMAZTATOTT

06.2011

DSH+C

DOUBLE SWIVEL HOOK + CENTRING
ŠROUBOVACÍ BOD OTOČNÝ VE DVOU ROVINÁCH S HÁKEM + CENTRING
ŚRUBA OBROTOWA W DWÓCH PŁASZCZYZNACH Z HAKIEM BEZPIECZNYM + CENTRING
DUPLA FORGATHATÓ KAMPÓ + CENTRÍROZÁS

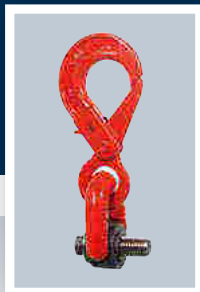

HIGH TENSILE ▮ VYSOKÁ PEVNOST V TAHU ▮ WYSOKA WYTRZYMAŁOŚĆ NA ROZCIĄGANIE ▮ MAGAS SZAKÍTÓSZILÁRDSÁG

Class > 8 ▮ Třída oceli >8 ▮ Klasa stali >8 ▮ Acél osztálya >8

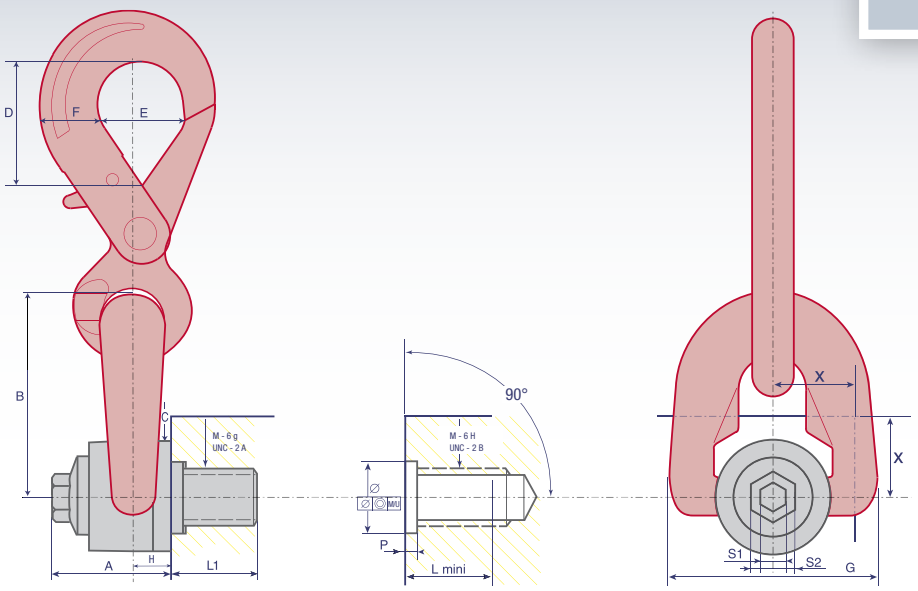

www.codipro.net

1,000 LBS = 0,4536 TO

Reference Katalogové číslo Numer katalogowy Katalógusszám	WLL Dovolené pracovní zatížení (WLL) DOR WLL (megengedett munkaterhelés)	Safety factor Koeficient bezpečnosti Współczynnik bezpieczeństwa Biztonsági tényező	Diameter Průměr Średnica Átmérő	ø	P	standard standard norma szabvány L1	N.m FootLBS	X	S1	S2	A	B	C	D	E	F	G	H	Weight Váha Ciężar Súly
DSH+C M 8	0,3 TO	5	M8 (x1,25)	$16^{+0,25}_{0}$	$3^{+1}_{+0,5}$	14	6	18	8	16	33	56	30	44	32	23	58	9,5	0,8 Kg
DSH+C M 10	0,6 TO	5	M10 (x1,50)	$20^{+0,25}_{0}$	$3^{+1}_{+0,5}$	17	10	18	8	16	33	56	30	44	32	23	58	9,5	0,8 Kg
DSH+C M 12	1 TO	5	M12 (x1,75)	$20^{+0,25}_{0}$	$3^{+1}_{+0,5}$	21	15	18	8	16	33	56	30	44	32	23	58	9,5	0,8 Kg
DSH+C M 14	1,3 TO	5	M14 (x2)	$20^{+0,25}_{0}$	$3^{+1}_{+0,5}$	23	30	24	8	20	45	76	45	58	46	29	79	13	1,9 Kg
DSH+C M 16	1,6 TO	5	M16 (x2)	$20^{+0,25}_{0}$	$3^{+1}_{+0,5}$	27	50	24	8	20	45	76	45	58	46	29	79	13	2 Kg
DSH+C M 18	2 TO	5	M18 (x2,5)	$30^{+0,30}_{0}$	$3^{+1}_{+0,5}$	27	70	24	8	20	45	76	45	58	46	29	79	13	2 Kg
DSH+C M 20	2,5 TO	5	M20 (x2,5)	$30^{+0,30}_{0}$	$3^{+1}_{+0,5}$	30	100	24	8	20	45	76	45	58	46	29	79	13	2 Kg
DSH+C U 516	650 LBS	5	UNC 5/16”-18	$20^{+0,25}_{0}$	$3^{+1}_{+0,5}$	15	$7_{F.L}$	18	5/16”	5/8”	33	56	30	44	32	23	58	9,5	0,8 Kg
DSH+C U 038	1,200 LBS	5	UNC 3/8”-16	$20^{+0,25}_{0}$	$3^{+1}_{+0,5}$	17	$8_{F.L}$	18	5/16”	5/8”	33	56	30	44	32	23	58	9,5	0,8 Kg
DSH+C U 050	2,200 LBS	5	UNC 1/2”-13	$20^{+0,25}_{0}$	$3^{+1}_{+0,5}$	21	$12_{F.L}$	18	5/16”	5/8”	33	56	30	44	32	23	58	9,5	0,8 Kg
DSH+C U 058	3,800 LBS	5	UNC 5/8”-11	$20^{+0,25}_{0}$	$3^{+1}_{+0,5}$	27	$40_{F.L}$	24	5/16”	20	45	76	45	58	46	29	79	13	1,9 Kg
DSH+C U 075	5,500 LBS	5	UNC 3/4”-10	$30^{+0,30}_{0}$	$3^{+1}_{+0,5}$	30	$80_{F.L}$	24	5/16”	20	45	76	45	58	46	29	79	13	2 Kg

Other variants of the fixing axis available upon request / Jiné varianty šroubů k dispozici na vyžádání / Inne warianty mocowań dostępne na życzenie / További rögzítési lehetőségek rendelésre

EURO-QUALITY SYSTEM ISO 9001

EURO-QUALITY SYSTEM ISO 14001

T.P.G. serwis

TPG Serwis
ul. Plonów 21
41-200 Sosnowiec

tel. 32 360 76 14
fax.+48 32 265 81 26
kom. 602 116 203

biuro@tpg.com.pl
www.tpg.com.pl

CODIPRO

SAFETY SWIVEL HOIST RING
BEZPEČNÉ ZVEDÁNÍ POMOCÍ OTOČNÝCH ŠROUBOVACÍCH BODŮ
BEZPIECZNE PODNOSZENIE PRZY UŻYCIU ŚRUB OBROTOWYCH
BIZTONSÁGOS EMELÉS FORGÓGYŰRŰVEL

DSH

Maximum load P (in To) Maximální nosnost P (v tunách) Maksymalna nośność P (w tonach) Maximális teherbírás P (tonna) A° max = 60°								
Lifting type Způsob zvedání Rodzaj podnoszenia Emelés típusa				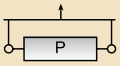				
Number of rings Počet šroubů Ilość śrub Gyűrűk száma	1	2	1	2	2	2	4	4
Lifting angle Úhel zvedání Kąt podnoszenia Emelési szög	0°	0°	90°	90°	45°	60°	45°	60°
DSH M 8	0,3 TO	0,6 TO	0,3 TO	0,6 TO	0,4 TO	0,3 TO	0,6 TO	0,3 TO
DSH M 10	0,6 TO	1,2 TO	0,6 TO	1,2 TO	0,8 TO	0,6 TO	1,3 TO	0,6 TO
DSH M 12	1 TO	2 TO	1 TO	2 TO	1,4 TO	1 TO	2,1 TO	1 TO
DSH M 14	1,3 TO	2,6 TO	1,3 TO	2,6 TO	1,8 TO	1,3 TO	2,7 TO	1,3 TO
DSH M 16	1,6 TO	3,2 TO	1,6 TO	3,2 TO	2,2 TO	1,6 TO	3,4 TO	1,6 TO
DSH M 18	2 TO	4 TO	2 TO	4 TO	2,8 TO	2 TO	4,2 TO	2 TO
DSH M 20	2,5 TO	5 TO	2,5 TO	5 TO	3,5 TO	2,5 TO	5,3 TO	2,5 TO
DSH U 516	650 LBS	1,300 LBS	650 LBS	1,300 LBS	910 LBS	650 LBS	1,365 LBS	650 LBS
DSH U 038	1,200 LBS	2,400 LBS	1,200 LBS	2,400 LBS	1,680 LBS	1,200 LBS	2,520 LBS	1,200 LBS
DSH U 050	2,200 LBS	4,400 LBS	2,200 LBS	4,400 LBS	3,080 LBS	2,200 LBS	4,620 LBS	2,200 LBS
DSH U 058	3,800 LBS	7,600 LBS	3,800 LBS	7,600 LBS	5,320 LBS	3,800 LBS	7,980 LBS	3,800 LBS
DSH U 075	5,500 LBS	11,000 LBS	5,500 LBS	11,000 LBS	7,700 LBS	5,500 LBS	11,550 LBS	5,500 LBS

T.P.G. serwis

TPG Serwis
ul. Plonów 21
41-200 Sosnowiec

tel. 32 360 76 14
fax.+48 32 265 81 26
kom. 602 116 203

biuro@tpg.com.pl
www.tpg.com.pl

CODIPRO

CSS

- Screwable ring designed for a straight lifting
- One CSS ring can lift up to 55 tons
- Large shackle
- Maximum compactness

- Montovaný šroub přizpůsobený k rovnému zvedání
- Jeden šroub CSS dokáže zvednout až 55 tun
- Dva druhy upevnění
- Nevelké rozměry

- Przykręcana śruba zaprojektowana do podnoszenia w linii prostej
- Jedna śruba CSS może podnieść aż do 55 ton
- Dwa rodzaje mocowania
- Niewielkie gabaryty

- Egyenes vonalú emelésre tervezett becsavarható gyűrű
- Egy CSS gyűrű akár 55 tonnát megemelhet
- Nagy rögzítőbilincs
- Kis méret

www.codipro.net ▪ info@codipro.net

PATENTS FILED ▮ PATENTOVANÝ ▮ OPATENTOWANA ▮ SZABADALMAZTATOTT

06.2011

CSS

CENTRAL SAFETY SHACKLE
ODKLOPNÝ ODNIMATELNÝ ŠROUB S CENTRÁLNÍM OKEM
ŚRUBA UCHYLNA PRZYKRĘCANA Z UCHEM CENTRALNYM
KÖZPONTI BIZTONSÁGI RÖGZÍTŐBILINCS

HIGH TENSILE ▮ VYSOKÁ PEVNOST V TAHU ▮ WYSOKA WYTRZYMAŁOŚĆ NA ROZCIĄGANIE ▮ MAGAS SZAKÍTÓSZILÁRDSÁG

Class > 8 ▮ Třída oceli >8 ▮ Klasa stali >8 ▮ Acél osztálya >8

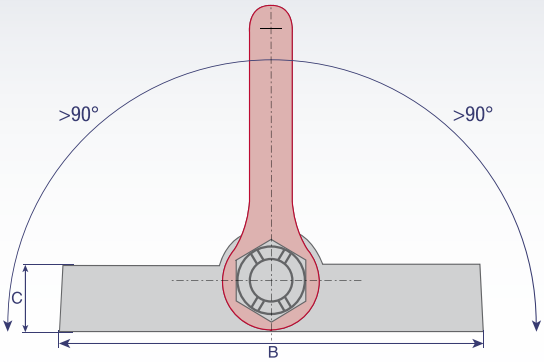

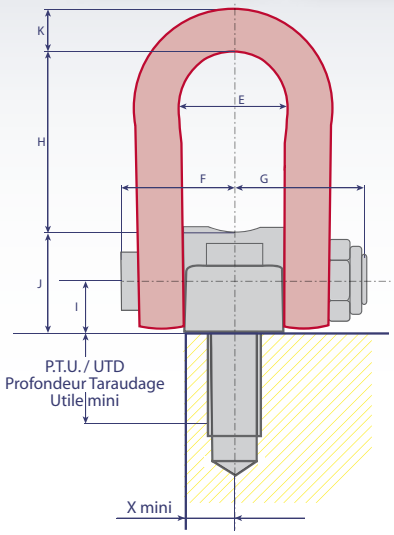

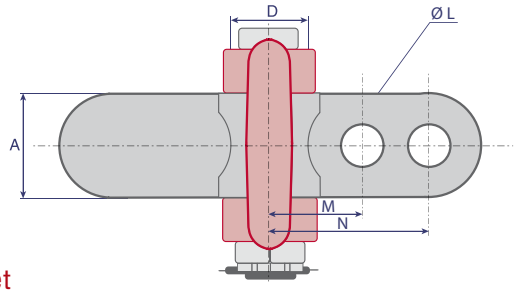

www.codipro.net

1,000 LBS = 0,4536 TO

Reference Katalogové číslo Numer katalogowy Katalógusszám	WLL Dovolené pracovní zatížení (WLL) DOR WLL (megengedett munkaterhelés)	Safety factor Koeficient bezpečnosti Współczynnik bezpieczeństwa Biztonsági tényező	X mini Minimální Minimalna Minimális	A	B	C	D	E	F	G	H	I	J	K	Weight Váha Ciężar Súly
CSS 20	20,00 TO	4	40	80	220	50	62	90	88	98	132	38	76	41	12,7 Kg
CSS 32	32,25 TO	4	40	80	330	50	62	90	88	98	132	38	76	41	16,7 Kg
CSS 55	55,00 TO	4	53	105	540	85		184	160	170	267	85	175	79,5	90 Kg

Drilling and fastening by srew DIN 912-12.9
Vrtání a spojení šroubem DIN 912-12.9
Wiercenie i połączenie śrubą DIN 912-12.9
Fúrás és csavarcsatlakozás DIN 912-12.9

Reference Katalogové číslo Numer katalogowy Katalógusszám	Drilling* / Vrtání* / Wiercenie* / Fúrás*			PTU/UTD / Minimální užitečná hloubka závitu / Minimalna użyteczna głębokość gwintu / Minimális hasznos menetmélység	Screw* / Šroub* / Śruba * / Csavar*					
	ø L	M	N	Useful Užitečná Użyteczna Hasznos	Quantity Množství Ilość Mennyiség	Model Modell	Length Délka Długość Hosszúság	Head / Oko / Ucho / Fül ø	Height / Výška Wysokość / Magasság	N.m Foot LBS
CSS 20	38	70	/	54	2	M36	100	54	36	600
CSS 32	38	70	130	54	4	M36	100	54	36	600
CSS 55	50	133	210	85	4	M48	160	72	48	600

Other variants of the fixing axis available upon request / Jiné varianty šroubů k dispozici na vyžádání / Inne warianty mocowań dostępne na życzenie / További rögzítési lehetőségek rendelésre

EURO-QUALITY SYSTEM ISO 9001

EURO-QUALITY SYSTEM ISO 14001

T.P.G. serwis

TPG Serwis
ul. Plonów 21
41-200 Sosnowiec

tel. 32 360 76 14
fax.+48 32 265 81 26
kom. 602 116 203

biuro@tpg.com.pl
www.tpg.com.pl

Specific

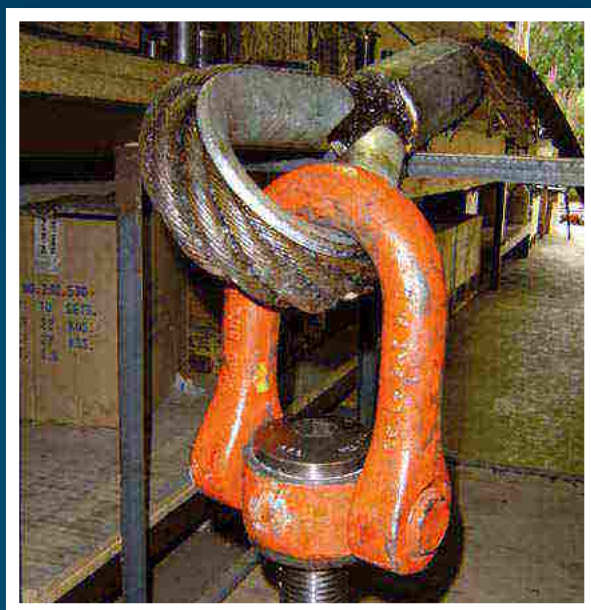

CODIPRO designs hoist rings by the piece within a very short period of time. They can get:
- a specific length
- a bolt composed of an unthreaded part then a threaded part
- specific pitch
- specific colour

Delivery with nuts and washers

Otočné atypické šroubovací body dostupné už od jednoho kusu, velmi rychlá realizace. Nabízíme:
- atypické délky
- osa se závitem po celé délce nebo pouze části
- atypické stoupání závitu
- různé barvy

Dodáváme s maticemi a podložkami

Śruby obrotowe niestandardowe dostępne już od jednej sztuki, bardzo szybka realizacja. Oferujemy:
- niestandardowe długości
- oś gwintowaną w całości lub częściowo
- niestandardowy skok gwintu
- różne kolory

Dostawa wraz z nakrętkami i podkładkami

Egyedi forgatható csavar már egy darab megrendelése esetén kapható, nagyon gyors kiszállítás.
Amit ajánlunk:
- egyedi hosszúság
- menetes tengelyt egészben vagy darabokban
- egyedi menetugrás
- különböző színek

Kiszállítás anyacsavarral és alátéttel

www.codipro.net ▪ info@codipro.net

CODIPRO

CERTIFICATE OF CONFORMITY
PROHLÁŠENÍ O SHODĚ
CERTYFIKAT ZGODNOŚCI
MEGFELELŐSÉGI TANÚSÍTVÁNY

CODIPRO

CE CERTIFICATE

Name and address of manufactuer or his representative Název a adresa výrobce nebo jeho zástupce Nazwa i adres producenta lub jego przedstawiciela Gyártó vagy képviselő neve és címe	**CODIPROLUX** **23, Val Fleuri** **L-1526 Luxembourg**
Description of the machine Popis zařízení Opis urządzenia Berendezés leírása	Lifting equipment Zdvihací zařízení Urządzenia do podnoszenia Emelőberendezés
The machine is in compliante with the european directive Zařízení v souladu s evropskou normou Urządzenie zgodne z dyrektywą europejską Európai irányelvnek megfelelő berendezés	**2006 / 42 / CE**
European standards used Použité evropské normy Zastosowane normy europejskie Alkalmazott európai szabványok	**EN ISO 12**
Certificate of conformity Prohlášení o shodě Certyfikat zgodności Megfelelőségi tanúsítvány	**N° 090**
Ring type and dimension Druh šroubu a průměr Typ i średnica śruby Gyűrű típusa és méretei	**DSF**
Standard ring Standardní šroub Śruba standardowa Standard gyűrű	● Yes / Ano / Tak / Igen ○ No / Ne / Nie / Nem ○ Spring / Pružina / Sprężyna / Rugó
Quantity Množství Ilość Mennyiség	Piece(s) Kus / kusy Sztuka/(i) Darab(ok)
Color Barva Kolor Szín	● Red / Červená / Czerwony / Piros ○ Stainless / Nerezavějící ocel / Stal nierdzewna / Rozsdamentes acél ○ Other / Další / Inne / Egyéb
Material Materiál Materiał Anyag	Treated,forged steel alloy,tempered,fatigue resistant Závitové, kované z ocele legované, kalené a odolné proti unavě Gwintowane, kute ze stali stopowej, hartowanej, odpornej na zmęczenie Menetes, ötvözött acélból kocsácsolt, edzett, fáradásnak ellenálló
Manufacture's mark Označení výrobce Oznaczenie producenta Gyártó megjelölése	Shackle AR Bolt / Oko / Ucho / Rögzítőbilincs RI 05 Ring / Šroub / Śruba / Gyűrű /
WLL=working load limited WLL - dovolené pracovní zatížení DOR - dopuszczalne obciążenie robocze WLL - megengedett üzemi terhelés	2,5 Tonnes
Magnetic testing Magnetické zkoušky Badania magnetyczne Mágneses vizsgálatok	**100%**
Testing to breaking load by sampling form production batch Namátková kontrola pevnosti v tahu z dané partie zboží Kontrola na obciążenie zrywające na próbce pobranej z partii produkcyjnej Szakítószilárdság ellenőrzés gyártási tételről vett mintán	**WLL x 5**
Customer Zákazník Klient Ügyfél	Street Ulice Ulica Utca
Order Objednávka Zamówienie Megrendelés	**N° AZ R0095**

«The swivel rings must be used in accordance with our recommendations explained in technical literature»
«otočné šroubovací body musí se používat podle našeho návodu»
«śruby obrotowe należy stosować zgodnie z naszymi zaleceniami podanymi w opisie technicznym»
«A forgógyűrűket a műszaki leírásban megadott ajánlásunknak megfelelően kell használni»

EURO-QUALITY SYSTEM ISO 9001 EURO-QUALITY SYSTEM ISO 14001

Since all tests have produced satisfactory results,we have considered these parts to be «good for utilisation»
Protože všechny technické výzkumy vykázaly uspokojivé výsledky, potvrzujeme, že zařízení je schopné provozu
Ponieważ wszystkie testy zakończyły się wynikiem pozytywnym, uznajemy nasze produkty za «nadające się do eksploatacji»
Mivel minden teszt pozitív eredménnyel zárult, termékeinket «használható» jelzővel látjuk el

Wiltz, Date :

Authorized person in charge / Osoba oprávněná
Odpowiedzialna osoba upoważniona / Felelős meghatalmazott személy

SPECIMEN

CODIPRO

USE RECOMMENDATIONS

CE

MANUFACTURER PERSONAL INFORMATION

CODIPROLUX • 23, Val Fleuri • L-1526 Luxembourg
Phone : +352 26 81 54 - 1 • Fax : +352 81 05 17
www.codipro.net - info@codipro.net

PRODUCT DESCRIPTION

These instructions for use apply to every swivel lifting ring manufactured by CODIPROLUX. All these rings are listed and described in the technical catalogue in force. Only the official technical catalogue CODIPROLUX can be used as a benchmark.

CERTIFICATION - QUALITY

In accordance with « directive on machinery » 2006/42/CE. In accordance with European standard EN 1677-1. Delivery with certificate of compliance. Control anti-crack on 100% of products. Proof load test (WLL x 2.5) according to current European standards. Safety factor 5 on most products (see technical catalogue in force). Certification in option by an external Certified Control Company.

MAXIMUM TRACEABILITY GUARANTEED

Individual tracking of each ring thanks to a unit code. Manufacturing marking on each ring component.

USE TERMS

Only handled by capable people and trained following to current European standards on the place of use. No going under a suspended load and/or no putting in danger operators in the handling area. During handlings, avoid any dangerous operations: shocks, tugs, vibrations,... Scrupulous respect of WLL engraved on the ring. Every lifting equipment in contact with lifting rings must be proportioned in relation to these and in accordance with current European standards. The thread (Diameter and/or length) must be appropriate to the material in which it will be screwed. It is advised to use these followings coefficients:

- 1 x for steel (ST 37 minimum)
- 1.25 x for cast-iron
- 2 x for aluminium
- 2.5 x for light metals

When fastening in low resistance material, allow a bigger thread diameter to compensate for a lower resistance. The tap must be in accordance with European standards in force and long enough to fit with the full bolt length. Material developed for temperature between -20°c and +200°c:

- From -40°C to -20°C loss of 20% of WLL
- From +200°C to +300°C loss of 10% of WLL
- From +300°C to +400°C loss of 25% of WLL

Avoid using in corrosive area, sandy, chemical, acid, moisture... (Contact the manufacturer for stainless steel rings solution). Using swivel lifting rings with an angle generates WLL reducing coefficients. Please use the lifting angles table in the technical catalogue to calculate the coefficients. For any lifting not shown in this lifting angles table, please contact the manufacturer.

RING FASTENING

Bolt must be tightened with the right torque recommended in the technical catalogue. The whole ring flange must be in contact with the piece to lift. Every swiveling part must stay movable in every direction without meeting any obstacles. Rings with centring (type +C) absolutely must be used after an extra drilled hole is done. Most of the time, using a +C is decided on design step. The purpose is to maximize the bolt strength by 90° lifting. Take the center of gravity into account. Before each lifting, make sure of the right orientation of the shackle in lifting direction.

CONTROL AND REPAIR

Control absolutely must be done by competent people and trained following to current European standards on the place of use. A visual control before each use is necessary. The following points must be checked:

- Thread condition,
- Swiveling system,
- Unusal wear and/or corrosion,
- Bending,
- CE marking, tracaebility code and WLL marking.

If one of these criterions is not respected, a deeper control must be done. A yearly full control is obligatory. In some particular cases, frequent detailed controls are obligatory (refer to legislation in force). To conduct these verifications, CODIPROLUX put at your disposal control sheets upon request. All swivel lifting rings manufactured by CODIPROLUX can be returned once a year to the manufacturer for a free analysis. Ask for our “Procedure of reconditioning of rings CODIPRO ». No dismantle the swivel lifting rings. Product greased for life.

Original version. In accordance with « directive on machinery » 2006/42/CE

T.P.G. serwis
TPG Serwis
ul. Plonów 21
41-200 Sosnowiec
tel. 32 360 76 14
fax.+48 32 265 81 26
kom. 602 116 203
biuro@tpg.com.pl
www.tpg.com.pl
EURO-QUALITY SYSTEM ISO 9001
EURO-QUALITY SYSTEM ISO 14001

CODIPRO

NÁVOD K POUŽITÍ

CE

INFORMACE O VÝROBCI

CODIPROLUX • 23, Val Fleuri • L-1526 Luxembourg
Telefon: +352 26 81 54 - 1 • Fax: +352 81 05 17
www.codipro.net - info@codipro.net

POPIS VÝROBKU

Tento návod k použití platí pro všechny šroubovací body vyráběné firmou CODIPROLUX. Všechny tyto šrouby jsou uvedeny a popsány v katalogu. Jenom oficiální technický katalog CODIPROLUX lze brát jako referenční bod.

CERTIFIKÁT - KVALITA

V souladu se Směrnicí o strojních zařízeních 2006/42/CE. V souladu s evropskou normou EN 1677-1. Dodávka s prohlášením o shodě. Kontrola 100% výrobků proti prasknutím. Zkouška dovoleného pracovního zatížení (WLL x2,5) v souladu s evropskými standardy. Většina výrobku má stupeň bezpečnosti 5 (viz aktuální technický katalog). Možnost vydání certifikátu externí firmou.

MOŽNOST VYDÁNÍ CERTIFIKÁTU EXTERNÍ FIRMOU

Individuální sledování šroubu díky jednotlivým kódům. Označení výrobce na každým prvků šroubu.

PODMÍNKY POUŽÍVÁNÍ

K použití kompetentní osobou, vyškolenou podle současných evropských norem pro výkon konkrétní práce na konkrétním pracovišti. Nesmí se chodit kolem břemena a / anebo ve zvedací zóně. Vyhýbejte se nebezpečným situacím během zdvihání: otřesům, škubání, chvění. Je třeba přísně dodržovat WLL označeného na každým šroubu. Každý prvek zvedacího zařízení, který se nachází v kontaktu se šroubem musí být přizpůsoben šroubu a být v souladu s platnými evropskými normami. Závit (průměr a / nebo délka) musí být přizpůsobeny materiálu, ve který se bude našroubovat. Doporučuje se použíti následující koeficientů:

- pro ocel (ST 37minimum)
- pro litinu
- pro hliník
- pro lehké kovy

Při upevnění do materiálu s nižší pevnosti lze použít větší průměr závitu pro kompenzace nižší pevnosti. Otvor musí být v souladu s platnými evropskými normami a o délce, jež zajistí zašroubování celého šroubu. Výrobek používejte při teplotě 20°C až 200°C;

- od -40°C do -20°C ztrácí 20% z WLL
- od +200°C do +300°C ztrácí 10% z WLL
- od +300°C do +400°C ztrácí 25% z WLL

Vyhněte se použití v korozním, písčitém, chemickém, kyselém a vlhkém prostředí. (Kontaktujte výrobce k získání řešení z nerezové oceli). Při použití šroubů v skloněné poloze používejte snížený WLL. Pro výpočet koeficientů použijte tabulku způsobů uvazání uvedenou v technickém katalogu. V případě když nějaký typ připojení není zahrnut v tabulce způsobů zvedání, obraťte se na výrobce.

UPEVNĚNÍ ŠROUBU

Šroub přišroubujete utahovacím momentem uvedeným v technickým katalogu. Celá příruba šroubu se musí stýkat se zvedaným břemenem, každý otočný prvek musí mít možnost otáčení bez překážek. Chcete-li použít šrouby z centringiem (typ + C) je třeba udělat speciální přídavný otvor na středící podložku. Ve většině případů, je použití šroubů z centringiem již zahrnuté ve fázi projektu. Cílem je zesílit šrouby při zvedání v úhlu 90°. Je třeba vzít v úvahu těžiště. Před každém zvedáním lze se přesvědčit o správné poloze oka.

KONTROLY A OPRAVY

Kontrola musí být provedena kompetentními a vyškolenými osobami, dle současných evropských standardů na pracovišti. Vizuální kontrola je nutná před každým použitím. Následující prvky musí být kontrolovány:

- stav závitu,
- otočný systém,
- abnormální opotřebení a / nebo koroze,
- ohýbání,
- označení CE, individuální kód, označení WLL.

Pokud některá z těchto kritérií není splněna, je nutné provést další kontrolu. Je nutná kompletní roční kontrola. V některých případech je nutné provedení častější kontroly jednotlivých částí (viz platné právní předpisy). Za účelem provedení tohoto ověření CODIPROLUX zpřístupní kontrolní listy. Codipro může jednou za rok provést zdarma analýzu všech otočných šroubovacích bodů své výroby. Poptejte nás o proceduru regenerace šroubů. Prosíme, nedemontujte šrouby. Výrobek namazaný pro celou dobu použitelnosti.

Původní verze. V souladu se Směrnicí o strojních zařízeních 2006/42/CE.

T.P.G. serwis

TPG Serwis
ul. Plonów 21
41-200 Sosnowiec

tel. 32 360 76 14
fax.+48 32 265 81 26
kom. 602 116 203

biuro@tpg.com.pl
www.tpg.com.pl

CODIPRO

ZALECENIA UŻYTKOWANIA

CE

INFORMACJE O PRODUCENCIE

CODIPROLUX • 23, Val Fleuri • L-1526 Luxembourg
Telefon: +352 26 81 54 - 1 • Fax: +352 81 05 17
www.codipro.net - info@codipro.net

OPIS PRODUKTU

Niniejsze instrukcje użytkowania odnoszą się do wszystkich śrub obrotowych produkowanych przez CODIPROLUX. Wszystkie te śruby są wymienione i opisane w katalogu. Oficjalny katalog techniczny CODIPROLUX stanowi jedyny punkt odniesienia.

CERTYFIKAT - JAKOŚĆ

Zgodne z «dyrektywą maszynową» 2006/42/CE. Zgodne z Normą Europejską EN 1677 - 1. Dostawa z certyfikatem zgodności. Kontrola przeciw pęknięciom na 100% produktów. Próba obciążenia (DOR x 2,5) zgodnie z bieżącymi normami europejskimi. Współczynnik bezpieczeństwa 5 dla większości produktów (patrz aktualny katalog techniczny). Możliwość wydania certyfikatu przez zewnętrzną firmę ceryfikującą.

GWARANTOWANA MAKSYMALNA INDETYFIKOWALNOŚĆ

Indywidualne śledzenie każdej śruby dzięki jednostkowemu kodowi. Oznaczenie producenta na każdym elemencie śruby.

WARUNKI UŻYTKOWANIA

Do użytku przez kompetentne osoby, przeszkolone według obowiązujących norm europejskich do wykonywania pracy na danym stanowisku. Nie należy przechodzić pod zawieszonym ładunkiem i/lub znajdować się w strefie podnoszenia. Unikać niebezpiecznych czynności podczas podnoszenia: wstrząsów, szarpania, wibracji. Starannie przestrzegać DOR grawerowanego na śrubie. Każde urządzenie do podnoszenia współpracujące z śrubą do podnoszenia musi być dopasowane do pierścienia i zgodne z obowiązującymi normami europejskimi. Gwint (średnica i/lub długość) musi być dopasowany do materiału, w jaki będzie wkręcany. Zaleca się stosowanie następujących współczynników:

- dla stali (ST 37minimum)
- dla żeliwa
- dla aluminium
- dla metali lekkich

Podczas mocowania w materiale o niższej wytrzymałości należy zastosować większą średnicę gwintu, aby skompensować niższą wytrzymałość. Otwór musi być zgodny z aktualnymi normami europejskimi i o długości zapewniającej całe wkręcenie gwintu. Do użytku w temperaturze pomiędzy 20°C i 200°C;

- od -40°C do -20°C traci 20% z DOR
- od +200°C do +300°C traci 10% z DOR
- od +300°C do +400°C traci 25% z DOR

Unikać użytkowania w środowisku korozyjnym, piaszczystym, chemicznym, kwaśnym, wilgotnym. (Prosimy skontaktować się z producentem w celu uzyskania rozwiązań dla śrub ze stali nierdzewnej). Podczas używania śrub pod kątem posługuj się zredukowanym DOR. W celu obliczenia współczynników należy skorzystać z tabeli kątów podnoszenia zawartej w katalogu technicznym. W przypadku podnoszenia nie podanego w tabeli kątów podnoszenia, prosimy o kontakt z producentem.

MOCOWANIE ŚRUBY

Śruba musi być dokręcona zgodnie z zaciskiem momentu obrotowego zalecanym w katalogu technicznym. Cały kołnierz śruby musi pozostawać w kontakcie z podnoszonym elementem. Każda część obrotowa musi pozostawać ruchoma w każdym kierunku bez napotykania jakiejkolwiek przeszkody. Aby używać śruby z centringiem (typ + C) należy wykonać specjalny dodatkowy otwór na centring. W większości przypadków, użycie śruby z centringiem jest już uwzględnione na etapie projektu. Celem jest wzmocnienie śruby podczas podnoszenia pod kątem 90˚. Należy wziąć pod uwagę środek ciężkości. Przed każdym podnoszeniem należy się upewnić o właściwym ustawieniu ucha w kierunku podnoszenia.

KONTROLA I NAPRAWA

Kontrola musi być wykonywana przez kompetentne i przeszkolone osoby, w oparciu o standardy europejskie, w miejscu pracy. Niezbędna jest kontrola wzrokowa przed każdym użyciem. Należy sprawdzić następujące elementy:

- stan gwintu,
- system obrotowy,
- niestandardowe zużycie i/lub korozja,
- zginanie,
- oznakowanie CE, kod identyfikujący, oznaczenie DOR.

Jeżeli któreś z tych kryteriów nie jest spełnione, konieczna jest dodatkowa kontrola. Pełna kontrola roczna jest obowiązkowa. W pewnych przypadkach obowiązują częste szczegółowe kontrole. (Patrz obowiązujące przepisy). W celu przeprowadzenia tych weryfikacji CODIPROLUX udostępnia na życzenie arkusze kontrolne. CODIPROLUX może raz w roku przeprowadzić darmową analizę wszystkich śrub obrotowych wyprodukowanych przez Codipro. Zapytaj o naszą «procedurę regeneracji śrub CODIPRO». Prosimy nie rozbierać śrub na części. Produkt nasmarowany na cały okres eksploatacji.

Wersja oryginalna. Zgodnie z «dyrektywą maszynową» 2006/42/CE

CODIPRO

HASZNÁLATI TANÁCSOK

CE

INFORMÁCIÓK A GYÁRTÓRÓL

CODIPROLUX • 23, Val Fleuri • L-1526 Luxembourg
Telefon: +352 26 81 54 - 1 • Fax: +352 81 05 17
www.codipro.net - info@codipro.net

TERMÉK LEÍRÁSA

Az alábbi használati útmutatók minden CODIPROLUX által gyártott emelő forgógyűrűre érvényes. Az aktuális katalógus minden gyűrűt felsorol és bemutat. A CODIPROLUX hivatalos műszaki katalógusa jelenti az egyetlen vonatkoztatási pontot.

TANÚSÍTVÁNY - MINŐSÉG

A 2006/42/CE «gépi irányelvnek» megfelelően. Az EN 1677 - 1 Európai Szabványnak megfelelően. Kiszállítás megfelelőségi tanúsítvánnyal. 100% termékajánlatra vonatkozó repedés ellenőrzés. Terhelési próba (WLL x 2,5) a jelenleg érvényben lévő európai szabványoknak megfelelően. A termékek többsége 5 biztonsági tényezővel rendelkező (lásd az aktuális műszaki katalógust). Tanúsítványt külső tanúsítványozó cég is kiállíthatja.

GARANTÁLT MAXIMÁLIS TERMÉKBEAZONOSÍTÁS

Minden gyűrű egyéni nyomon követése az egységkódnak köszönhetően. Gyártó megjelölése a gyűrű minden elemén.

HASZNÁLATI FELTÉTELEK

Az adott munkaposzton végzett munkára feljogosító, érvényes európai szabványok szerint betanított kompetens személyek használhatják. Nem szabad áthaladni a felakasztott rakomány alatt és/vagy az emelés övezetében tartózkodni. Kerülni a veszélyes tevékenységeket az emelés során: rázkódtatást, húzogatást, rezgést. Figyelmesen betartani a gyűrűre gravírozott WLL-t. Emelésre szolgáló gyűrűvel együttműködő minden emelőberendezésnek illeszkednie kell a gyűrűhöz és meg kell felelnie az érvényben lévő európai szabványoknak. A menetnek (átmérő és/vagy hosszúság) illeszkednie kell az anyaghoz, amelyikbe be lesz csavarozva. A következő együtthatók használata javasolt:

- acélhoz (ST 37minimum)
- öntöttvashoz
- alumíniumhoz
- könnyűfémhez

Kisebb teherbírású anyagba történő rögzítés esetén nagyobb átmérőjű menetet kell alkalmazni, hogy kiegyenlítse a kisebb teherbírást. A nyílásnak meg kell felelnie az érvényben lévő európai szabványoknak és olyan hosszúsággal kell rendelkeznie, ami az egész menet becsavarozását lehetővé teszi. 20°C és 200°C közötti üzemi hőmérsékletre:

- -40°C és -20°C között 20%-ot veszít a WLL-ből
- +200°C és +300°C között 10%-ot veszít a WLL-ből
- +300°C és +400°C között 25%-ot veszít a WLL-ből

Kerülni a korróziós, homokos, vegyi, savas, nedves munkakörnyezetben való használatot. (Lépjen kapcsolatba a gyártóval rozsdamentes acélgyűrű megoldásokért). Emelésre szolgáló forgógyűrűk használatakor csökkentett WLL-el számoljom. Az együtthatók kiszámításához a műszaki katalógusban található emelési szögek táblázatát kell figyelembe venni. Az emelési szögek táblázatában nem szereplő emelési feltételek esetében lépjen kapcsolatba a gyártóval.

GYŰRŰS RÖGZÍTÉS

A csavart a műszaki katalógusban meghatározott csavarónyomatéknak megfelelően kell becsavarozni. A gyűrű teljes karimájának érintkeznie kell a megemelt elemmel. Minden forgatható résznek minden irányban akadálymentesen mozgathatónak kell maradnia. Centrírozott gyűrű használatához (típus + C) speciális további nyílást kell készíteni. Az esetek többségében a centrírozott gyűrű használatát a kivitelezés dönti el. A cél a csavar megerősítése 90°-ban történő emeléskor. Figyelembe kell venni a súlypontot. Minden emelés előtt meg kell győződni a rögzítőbilincs megfelelő beállításáról az emelés irányában.

ELLENŐRZÉS ÉS JAVÍTÁS

Az ellenőrzést a munkahelyen, az európai normák figyelembevételével kompetens, betanított személynek kell végrehajtania. Minden használat előtt elengedhetetlen a szemrevételezéses ellenőrzés. Akövetkező elemeket kell ellenőrizni:

- menet állapota
- forgórendszer
- nem normális elhasználódás és/vagy korrózió
- hajlítás
- CE jelölés, azonosító kód, WLL jelölés

Amennyiben ezen kritériumok valamelyike nincs teljesítve, további ellenőrzésre van szükség. Kötelező az éves teljes ellenőrzés. Egyes esetekben gyakoribb részletes ellenőrzések kötelezők. (lásd az érvényben lévő szabályokat). Ezen ellenőrzések végrehajtásához a CODIPROLUX kérésre ellenőrzési listával szolgál. Évente egyszer a CODIPROLUX gyártmányok ingyenesen visszaküldhetők bevizsgálásra a gyártóhoz. Kérdezzen rá a «CODIPRO gyűrűk regenerációs procedúránkra». Kérjük az emelésre szolgáló forgógyűrűket nem darabokra bontani. A termék az egész üzemeltetésre zsírozva.

Eredeti verzió. A 2006/42/CE «gépi irányelvnek» megfelelően

T.P.G. serwis
TPG Serwis
ul. Plonów 21
41-200 Sosnowiec
tel. 32 360 76 14
fax.+48 32 265 81 26
kom. 602 116 203
biuro@tpg.com.pl
www.tpg.com.pl

CODIPRO

PROCEDURE OF REVISION
PROCEDURA OVĚŘOVÁNÍ
PROCEDURA WERYFIKACJI
ELLENŐRZÉS ELJÁRÁS

06.2011

CE

CODIPRO will analyze FOR FREE your swivel lifting rings

Case	CODIPRO's action
The ring does meet safety standards	CODIPRO will send it back to you with or without certificate of compliance (according to your decision)
The ring does NOT meet safety standards but can be repaired	CODIPRO will give you a repair estimate so that a certificate of compliance can be issued. Once the quote is validated the ring will be restored. If not, the ring will be sent back or destroyed.
The ring does NOT meet safety standards being irreparable or too old	CODIPRO will send it back to you o will destroy it in its premises.

CODIPRO provede ZDARMA analýzu vašeho šroubů

Případ	Činnost CODIPRO
Šroub odpovídá bezpečnostním standardům	CODIPRO odešle zpět šroub s nebo bez prohlášení o shodě (podle vašeho rozhodnutí)
Šroub neodpovídá bezpečnostním standardům a nelze ho opravit, nebo je příliš starý	CODIPRO určí cenu opravy tak, aby mohlo být vydáno prohlášení o shodě. Je-li cena opravy přijata, šroub bude opraven. Pokud ne - šroub bude odeslány zpět nebo zničeny
Šroub neodpovídá bezpečnostním standardům ale je možné ho opravit	CODIPRO odešle zpět šroub nebo znehodnotí v areálu svoji firmy

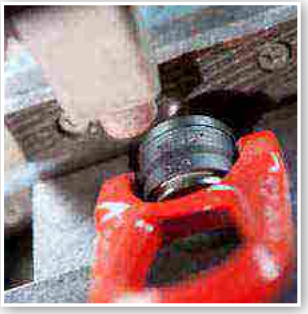

CODIPRO przeprowadzi BEZPŁATNĄ analizę Państwa śrub obrotowych do podnoszenia

Przypadek	Działanie CODIPRO
Śruba spełnia normy bezpieczeństwa	CODIPRO ją Państwu zwróci z lub bez certyfikatu zgodności (w zależności od Państwa decyzji)
Śruba nie spełnia norm bezpieczeństwa, ale może zostać naprawiona	CODIPRO oszacuje koszt naprawy tak, aby możliwe było wydanie certyfikatu zgodności. Po akceptacji wyceny śruba zostanie przekazana do naprawy. W przypadku braku akceptacji, śruba zostanie odesłana lub zutylizowana.
Śruba nie spełnia norm bezpieczeństwa i nie nadaje się do naprawy lub jest zbyt stara	CODIPRO może odesłać śrubę z powrotem lub zutylizować ją na terenie swojego zakładu

CODIPRO díjmenteses bevizsgálja az Önök emelésre SZOLGÁLÓ forgatható csavarjait

Eset	A CODIPRO reakciója
A gyűrű megfelel a biztonsági szabványoknak	CODIPRO visszajuttatja Önöknek megfelelőségi tanúsítvánnyal vagy tanúsítvány nélkül (az Önök döntésétől függően)
A gyűrű nem felel meg a biztonsági szabványoknak, de megjavítható	CODIPRO megbecsüli a javítás költségeit, hogy kiadható legyen a megfelelőségi tanúsítvány. A költségtervezet elfogadása után a gyűrű javításra kerül. Amennyiben nem érkezik beleegyezés, a gyűrűt visszaküldjük vagy megsemmisítjük.
A gyűrű nem felel meg a biztonsági szabványoknak, nem lehet megjavítani, vagy túl öreg	CODIPRO a gyűrűt visszaküldheti vagy elhasználhatja a saját gyára területén.

More information about the procedure of revision of the swivel lifting rings on **www.codipro.net**
Více informací o proceduře ověřování stavu šroubů na **www.codipro.net**
Więcej informacji na temat procedury weryfikacji śrub obrotowych do podnoszenia znajduje się na **www.codipro.net**
Az emelésre szolgáló forgógyűrűk ellenőrzésére vonatkozó további információk a **www.codipro.net** honlapon találhatók

T.P.G. serwis

TPG Serwis
ul. Plonów 21
41-200 Sosnowiec

tel. 32 360 76 14
fax.+48 32 265 81 26
kom. 602 116 203

biuro@tpg.com.pl
www.tpg.com.pl

EURO-QUALITY SYSTEM ISO 9001

EURO-QUALITY SYSTEM ISO 14001

CODIPRO

BLOCKING SPRING
BLOKUJÍCÍ PRUŽINA
SPRĘŻYNA BLOKUJĄCA
BLOKKOLÓ RUGÓ

06.2011

MORE ERGONOMIC

Advantages of the blocking spring
More ergonomic
Allows the shackle to be maintained in its position
No hindrance to the rotation of the ring during its lifting process
Available in the DSR, DSP, DSH and TSR ring families

ERGONOMIČTĚJŠÍ

Výhody blokující pružiny
Ergonomičtější
Umožňuje, aby oko udrželo pozici
Nebrání otáčení šroubu během zdvihání
K dispozici s DSR, DSF, DSH a TSR

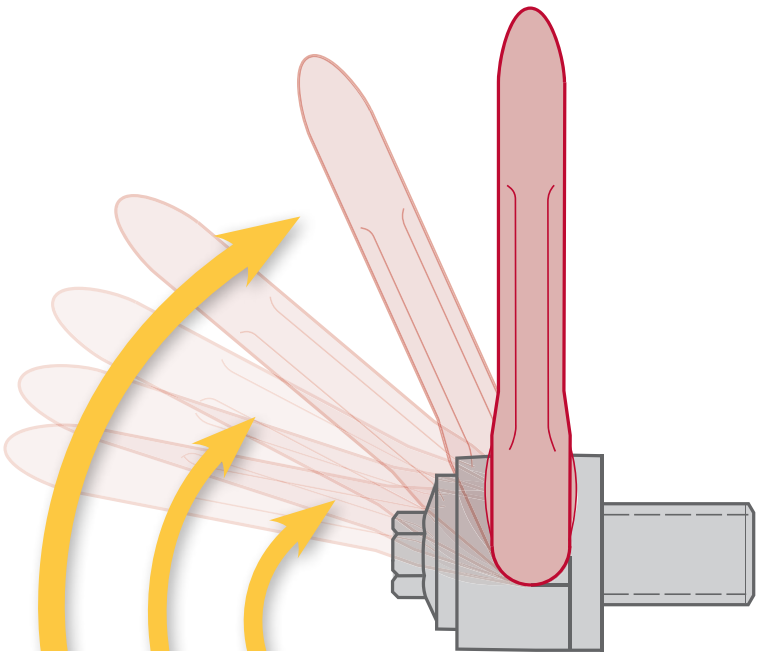

BARDZIEJ ERGONOMICZNA

Zalety sprężyny blokującej
Bardziej ergonomiczna
Pozwala szekli na utrzymanie pozycji
Nie stanowi przeszkody do obrotu pierścienia w czasie procesu podnoszenia
Dostępna dla śrub DSR, DSP, DSHand i TSR

ERGONÓMIKUSABB

Blokkoló rugó előnyei
Ergonómikusabb
Lehetővé teszi a rögzítőbilincs pozíciójának megőrzését
Nem jelent akadályt a gyűrű forgására a megemelés során
DSR, DSP, DSH,TSR gyűrű termékcsaládhoz kapható

T.P.G. serwis

TPG Serwis
ul. Plonów 21
41-200 Sosnowiec

tel. 32 360 76 14
fax.+48 32 265 81 26
kom. 602 116 203

biuro@tpg.com.pl
www.tpg.com.pl

CODIPRO

CENTRING
CENTRING - STŘEDÍCÍ PODLOŽKA
CENTRING
CENTRÍROZÁS

06.2011

MORE SAFETY

Advantages of centring
Reinforcement of the weak point
Higher WLL
Increases the cutting or shearing off diameter
Equivalent prices
Available on the whole range

VĚTŠÍ BEZPEČNOST

Výhody centringu
Zesílení slabého místa
Vyšší dovolené pracovní zatížení (WLL)
Větší pevnost ve střihu
Ekvivalentí cena
K dispozici pro celý sortiment

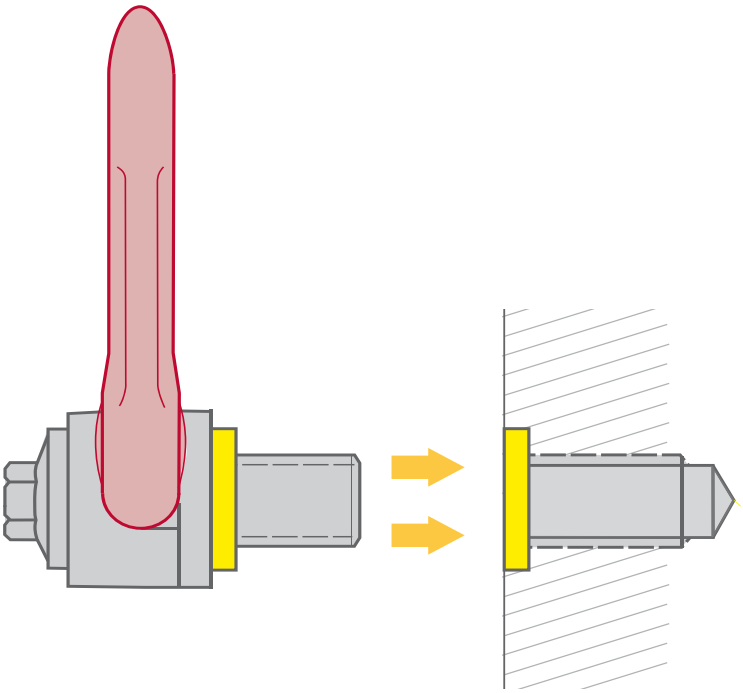

WIĘKSZE BEZPIECZEŃSTWO

Zalety centringu
Wzmocnienie słabego punktu
Wyższe DOR
Zwiększa wytrzymałość na ścinanie
Równoważne ceny
Dostępny dla całego asortymentu

NAGYOBB BIZTONSÁG

Centrírozás előnyei
Gyenge pont megerősítése
Magasabb WLL
Nagyobb nyíróteherbírás
Ekvivalens árak
Egész termékválasztékra kapható

T.P.G. serwis

TPG Serwis
ul. Plonów 21
41-200 Sosnowiec

tel. 32 360 76 14
fax.+48 32 265 81 26
kom. 602 116 203

biuro@tpg.com.pl
www.tpg.com.pl

EURO-QUALITY SYSTEM ISO 9001

EURO-QUALITY SYSTEM ISO 14001

CODIPRO

06.2011

LENGTH AND BOLT TYPE UPON REQUEST
DÉLKA A DRUH ZÁVITU NA VYŽÁDÁNÍ
DŁUGOŚĆ I RODZAJ GWINTU NA ZAPYTANIE
MENET HOSSZÚSÁGA ÉS TÍPUSA RENDELÉSRE

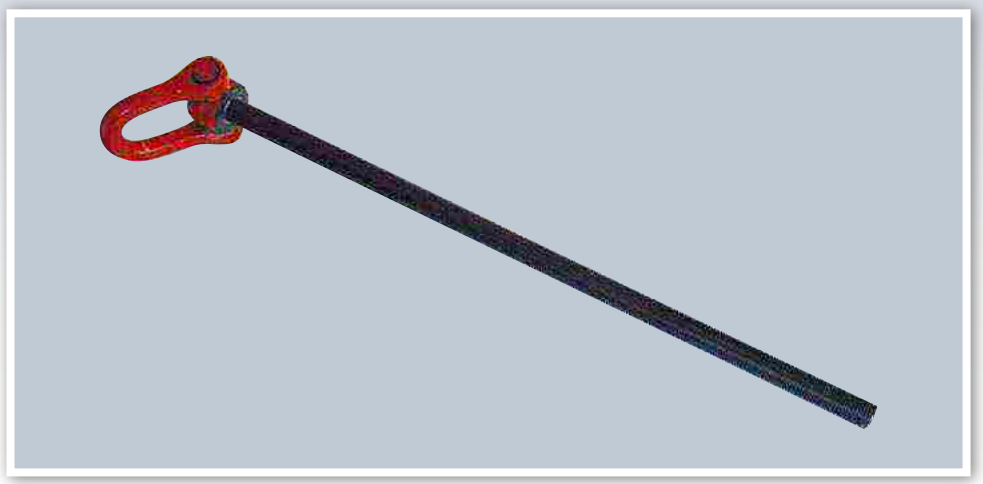

Bolt / Závit / Gwint / Menet

Possibility to get a bolt composed of an unthreaded part then a threaded part

Možnost objednání osy se závitem po celé délce nebo pouze části

Możliwość zamówienia osi gwintowanej w całości lub częściowo

Menetes tengely egészben vagy darabokban rendelhető

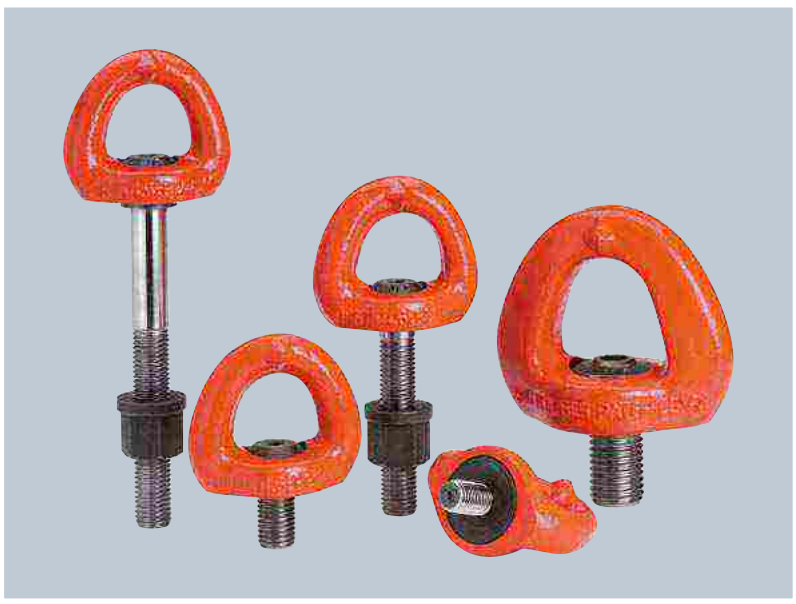

T.P.G. serwis

TPG Serwis
ul. Plonów 21
41-200 Sosnowiec

tel. 32 360 76 14
fax.+48 32 265 81 26
kom. 602 116 203

biuro@tpg.com.pl
www.tpg.com.pl

CODIPRO

SPECIFIC HOIST RINGS
ATYPICKÉ ZVEDACÍ ŠROUBY
NIESTANDARDOWE ŚRUBY DO PODNOSZENIA
EGYEDI EMELŐGYŰRŰK

06.2011

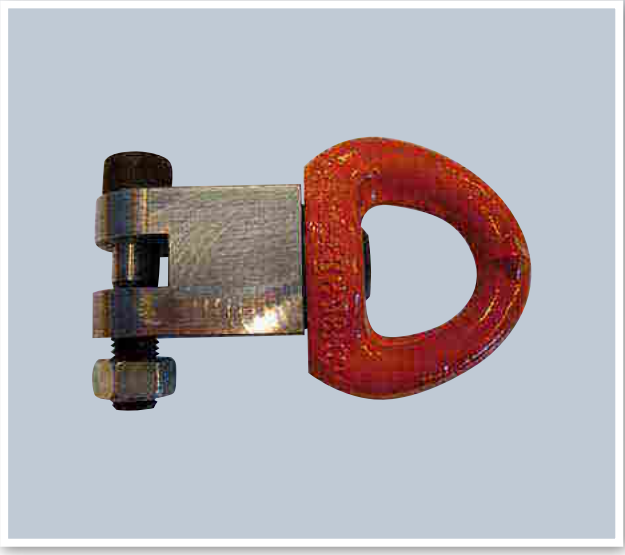

Specific / Speciální / Niestandardowe / Egyedi
Our speciality : specific hoist rings
Naší specialitou: atypické šrouby pro zvedání
Nasza specjalność: niestandardowe śruby do podnoszenia
Specialitásunk: egyedi emelőgyűrűk

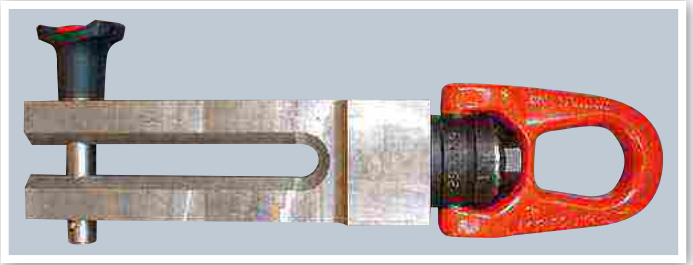

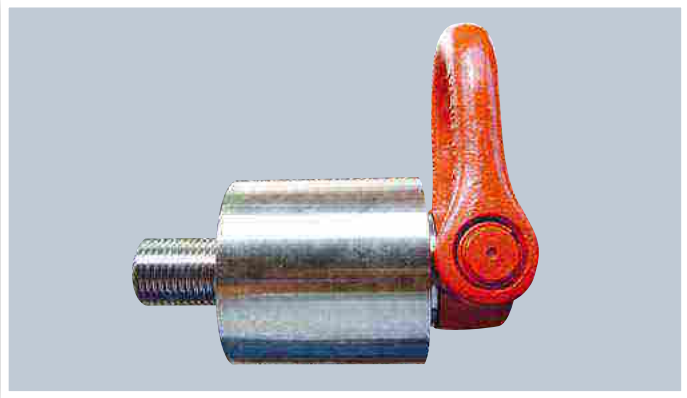

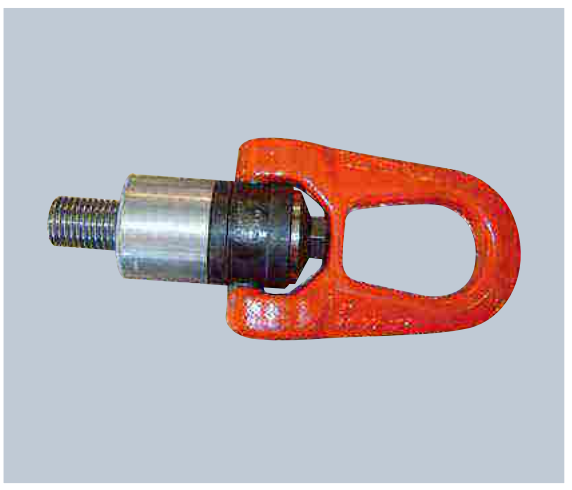

T.P.G. serwis

TPG Serwis
ul. Plonów 21
41-200 Sosnowiec

tel. 32 360 76 14
fax.+48 32 265 81 26
kom. 602 116 203

biuro@tpg.com.pl
www.tpg.com.pl

EURO-QUALITY SYSTEM ISO 9001

EURO-QUALITY SYSTEM ISO 14001

CODIPRO

DIFFERENT TYPES OF THREAD
RŮZNÉ DRUHY ZÁVITŮ
RÓŻNE RODZAJE GWINTU
KÜLÖNBÖZŐ TÍPUSÚ MENETEK

06.2011

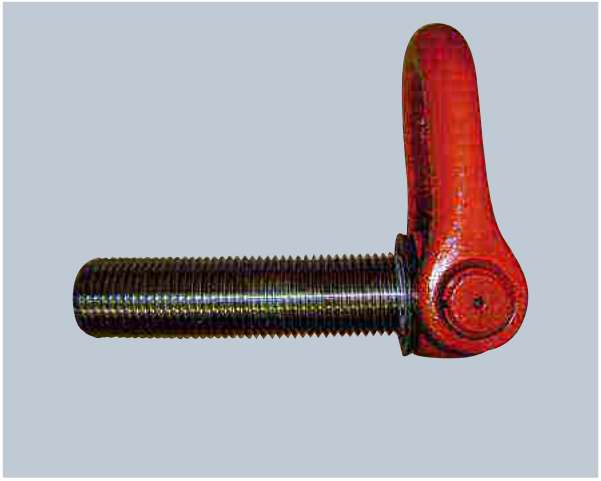

Thread / Závit / Gwint / Menet		
Metric / Metrický / Metryczny / Metrikus	GAZ	BSF / BSF - palcový závit,Whitworthův závit / BSF - gwint calowy Whitwortha, drobnozwojny / BSF - Whitworth coll menet, aprómenetes
Metric fine / Metrický jemný závit / Metryczny drobnozwojowy / Aprómenetes metrikus	GAZ cylindrical / GAZ cylindrický / GAZ cylindryczny / GAZ hengeres	UNJ
UNC	8UN	UNJF
UNF	Withworth / Whitworthův závit / Withworth / Withworth	...

T.P.G. serwis

TPG Serwis
ul. Plonów 21
41-200 Sosnowiec

tel. 32 360 76 14
fax.+48 32 265 81 26
kom. 602 116 203

biuro@tpg.com.pl
www.tpg.com.pl

CODIPRO

Information

- High quality products, patented and certified
- A multilingual team available for any question
- Design and certification by our R&D department
- Ongoing training provided by our technical and sales engineers

- Vysoce kvalitní produkty, patentovány a certifikovány
- Mnohojazyčný tým je k Váši dispozici
- Navrženy a certifikovány našim oddělením výzkumu a vývoje
- Periodické školení vedené našimi technickými inženýři a obchodníky

- Produkty wysokiej jakości, opatentowane i posiadające certyfikat
- Wielojęzyczny zespół do dyspozycji w razie pytań
- Projekt i certyfikacja przez nasz dział R&D
- Ustawiczne szkolenie prowadzone przez naszych inżynierów od spraw technicznych i sprzedaży

- Kiváló minőségű termékek, szabadalmaztatott és tanúsítványozott
- Többnyelvű csapat várja kérdéseit
- Projekt és tanúsítványozás a R&D osztályunk közreműködésével
- Műszaki és értékesítési mérnökeink vezette törvény által előírt betanítások

www.codipro.net ▪ info@codipro.net

CODIPRO

SALES TRAINING
MARKETINGOVÉ ŠKOLENÍ
SZKOLENIE W ZAKRESIE SPRZEDAŻY
ÉRTÉKESÍTÉS TOVÁBBKÉPZÉS

06.2011

EVEN MORE ABILITIES

An efficient collaboration
Target: distributor and user of lifting material
Theme: lifting rules, safety rings, CODIPRO assets…
Where: in your premises or in ours
Duration: 1h30 - 2h00
Material: projector and other display equipment, samples

JEŠTĚ VÍCE MOŽNOSTÍ

Efektivní spolupráce
Naším cílem jsou: Distributoři a uživatelé prvků zdvihacích zařízení
Téma: pravidla zvedání, bezpečnostní šrouby, výhody Codipro
Kde: u Vás nebo v sídle naší firmy
Doba trvání: 1hod. 30 - 2h.
Materiály: projektor a další média, vzorky

JESZCZE WIĘCEJ MOŻLIWOŚCI

Efektywna współpraca
Adresaci: dystrybutorzy i użytkownicy elementów techniki dźwigowej
Temat: zasady podnoszenia, śruby bezpieczne, zalety CODIPRO…
Lokalizacja: w Państwa lub naszej siedzibie
Czas trwania: 1godz. 30 - 2 godz.
Materiały: projektor i inne środki przekazu, próbki

MÉG TÖBB LEHETŐSÉG

Hatékony együttműködés
Címzettek: emeléstechnikai elemek forgalmazói és felhasználói
Téma: az emelés szabályai, biztonsági gyűrűk, CODIPRO előnyei…
Helyszín: az Önök vagy a mi székhelyünk
Ldőtartam: 1 óra 30 perc - 2 óra
Anyag: kivetítő és egyéb kommunikációs eszköz, minták

More details about our trainings on **www.codipro.net**
Více informací o našich školeních na **www.codipro.net**
Więcej szczegółów na temat naszych szkoleń na **www.codipro.net**
Továbbképzésre vonatkozó további részletek a **www.codipro.net** honlapon

T.P.G. serwis

TPG Serwis
ul. Plonów 21
41-200 Sosnowiec

tel. 32 360 76 14
fax.+48 32 265 81 26
kom. 602 116 203

biuro@tpg.com.pl
www.tpg.com.pl

SAFETY SWIVEL HOIST RING / BEZPEČNÉ ZVEDÁNÍ POMOCÍ OTOČNÝCH ŠROUBOVACÍCH BODŮ / BEZPIEC

P in Ton / P v tunách / P w tonach / P (tonna)
Maximum load = P
Maximální nosnost = P
Maksymalna nośność = P
Maximális teherbírás = P

A° max = 60°

Lifting type / Způsob zvedání / Rodzaj podnoszenia / Emelés típusa	number of rings - Počet šroubů / Ilość śrub - Gyűrűk száma	lifting angle - Úhel zvedání / Kąt podnoszenia - Emelési szög	SEB										DSR							DSS / Mega					
			M8	M10	M12	M16	M20	M24	M30	M36	M42	M48	M8	M10	M12	M16	M20	M24	M30	M30	M36	M42	M48	M56	M64
	1	0°	0,3	0,6	1	1,6	2,5	4	6,3	10	12,5	15	0,3	0,6	1	1,6	2,5	4	6,3	7,3	10	12,5	20	25	32,1
	2	0°	0,6	1,2	2	3,2	5	8	12,6	20	25	30	0,6	1,2	2	3,2	5	8	12,6	14,6	20	25	40	50	64,2
	1	90°	0,3	0,6	1	1,6	2,5	4	6,3	10	12,5	15	0,3	0,6	1	1,6	2,5	4	6,3	7,3	10	12,5	20	25	32,1
	2	90°	0,6	1,2	2	3,2	5	8	12,6	20	25	30	0,6	1,2	2	3,2	5	8	12,6	14,6	20	25	40	50	64,2
	2	45°	0,4	0,8	1,4	2,2	3,5	5,6	8,8	14	17,5	21	0,4	0,8	1,4	2,2	3,5	5,6	8,8	10,2	14	17,5	28	35	44,9
	2	60°	0,3	0,6	1	1,6	2,5	4	6,3	10	12,5	15	0,3	0,6	1	1,6	2,5	4	6,3	7,3	10	12,5	20	25	32,1
	4	45°	0,6	1,3	2,1	3,4	5,3	8,4	13,2	21	26,3	31,5	0,6	1,3	2,1	3,4	5,3	8,4	13,2	15,3	21	26,3	42	52,5	67,4
	4	60°	0,3	0,6	1	1,6	2,5	4	6,3	10	12,5	15	0,3	0,6	1	1,6	2,5	4	6,3	7,3	10	12,5	20	25	32,1

T.P.G. serwis

TPG Serwis
ul. Plonów 21
41-200 Sosnowiec

tel. 32 360 76 14
fax.+48 32 265 81 26
kom. 602 116 203

biuro@tpg.com.pl
www.tpg.com.pl

SAFETY SWIVEL HOIST RING / BEZPEČNÉ ZVEDÁNÍ POMOCÍ OTOČNÝCH ŠROUBOVACÍCH BODŮ / BEZPIEC

P in Ton / P v tunách / P w tonach / P (tonna)
Maximum load = P
Maximální nosnost = P
Maksymalna nośność = P
Maximális teherbírás = P

A° max = 60°

Lifting type / Způsob zvedání / Rodzaj podnoszenia / Emelés típusa	number of rings - Počet šroubů / Ilość śrub - Gyűrűk száma	lifting angle - Úhel zvedání / Kąt podnoszenia - Emelési szög	SEB M8	SEB M10	SEB M12	SEB M16	SEB M20	SEB M24	SEB M30	SEB M36	SEB M42	SEB M48	DSR M8	DSR M10	DSR M12	DSR M16	DSR M20	DSR M24	DSR M30	DSS / Mega M30	DSS / Mega M36	DSS / Mega M42	DSS / Mega M48	DSS / Mega M56	DSS / Mega M64
	1	0°	0,3	0,6	1	1,6	2,5	4	6,3	10	12,5	15	0,3	0,6	1	1,6	2,5	4	6,3	7,3	10	12,5	20	25	32,1
	2	0°	0,6	1,2	2	3,2	5	8	12,6	20	25	30	0,6	1,2	2	3,2	5	8	12,6	14,6	20	25	40	50	64,2
	1	90°	0,3	0,6	1	1,6	2,5	4	6,3	10	12,5	15	0,3	0,6	1	1,6	2,5	4	6,3	7,3	10	12,5	20	25	32,1
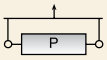	2	90°	0,6	1,2	2	3,2	5	8	12,6	20	25	30	0,6	1,2	2	3,2	5	8	12,6	14,6	20	25	40	50	64,2
	2	45°	0,4	0,8	1,4	2,2	3,5	5,6	8,8	14	17,5	21	0,4	0,8	1,4	2,2	3,5	5,6	8,8	10,2	14	17,5	28	35	44,9
	2	60°	0,3	0,6	1	1,6	2,5	4	6,3	10	12,5	15	0,3	0,6	1	1,6	2,5	4	6,3	7,3	10	12,5	20	25	32,1
	4	45°	0,6	1,3	2,1	3,4	5,3	8,4	13,2	21	26,3	31,5	0,6	1,3	2,1	3,4	5,3	8,4	13,2	15,3	21	26,3	42	52,5	67,4
	4	60°	0,3	0,6	1	1,6	2,5	4	6,3	10	12,5	15	0,3	0,6	1	1,6	2,5	4	6,3	7,3	10	12,5	20	25	32,1

T.P.G. serwis

TPG Serwis
ul. Plonów 21
41-200 Sosnowiec

tel. 32 360 76 14
fax.+48 32 265 81 26
kom. 602 116 203

biuro@tpg.com.pl
www.tpg.com.pl

LUXEMBOURG :
Zone d'Activités Salzbaach
L - 9559 WILTZ
BP 100 L - 9502 WILTZ
Tél. +352 26 81 54-1
Fax +352 81 05 17

T.P.G. serwis
ul. Plonów 21
41-200 Sosnowiec
tel. 32 360 76 14
fax.+48 32 265 81 26
kom. 602 116 203
e-mail: biuro@tpg.com.pl
www.tpg.com.pl

CODIPRO

www.codipro.net | info@codipro.net

Imagesetter